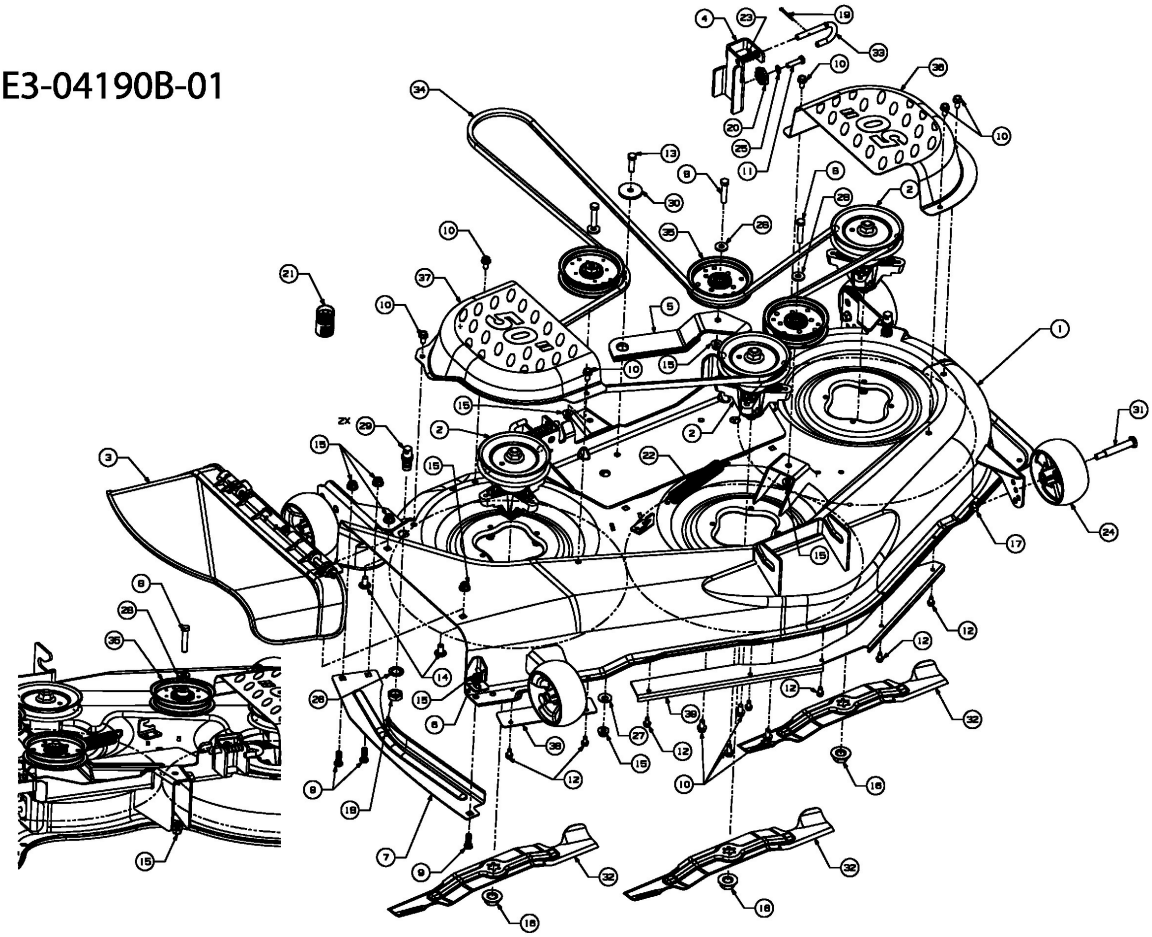E3-04190B-01