VE 30	16BE11CA600
VE 30 B	16BF11CA600
BL 1030 EV	16BF11CA684

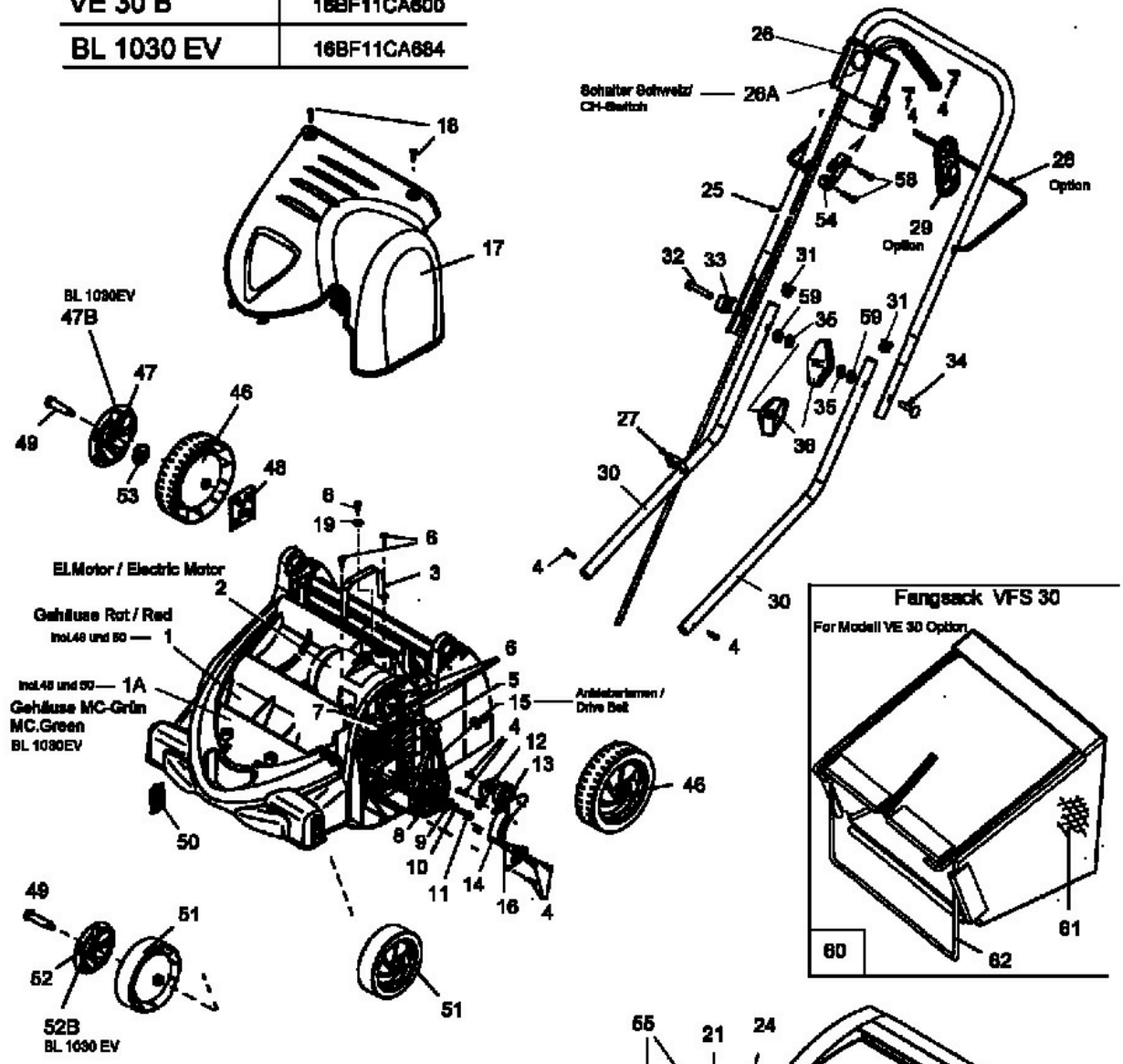

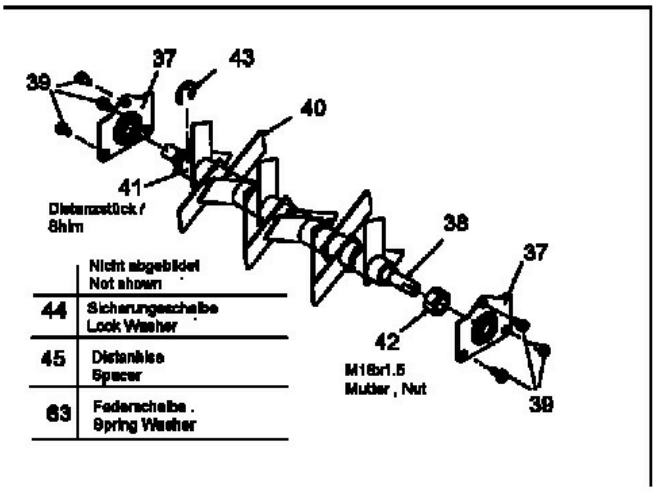

	Nicht abgebildet Not shown
44	Sicherungsscheibe Lock Washer
45	Distanzkiss Spacer
63	Federscheibe . Spring Washer

E3-04300A-01