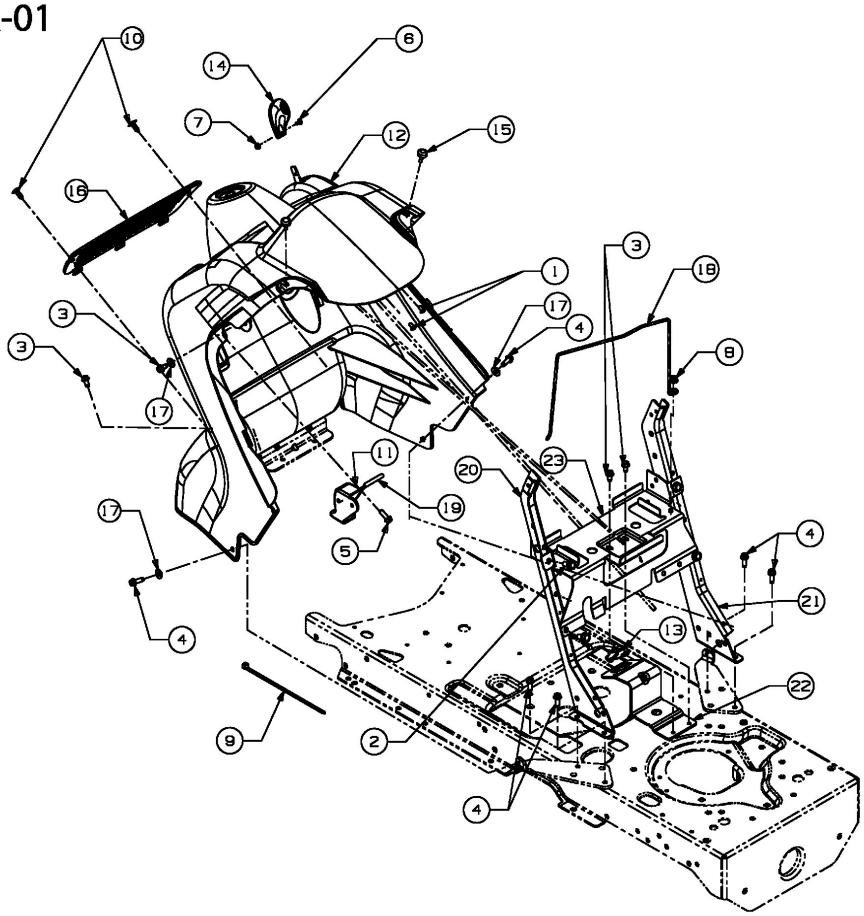E3-04747A-01