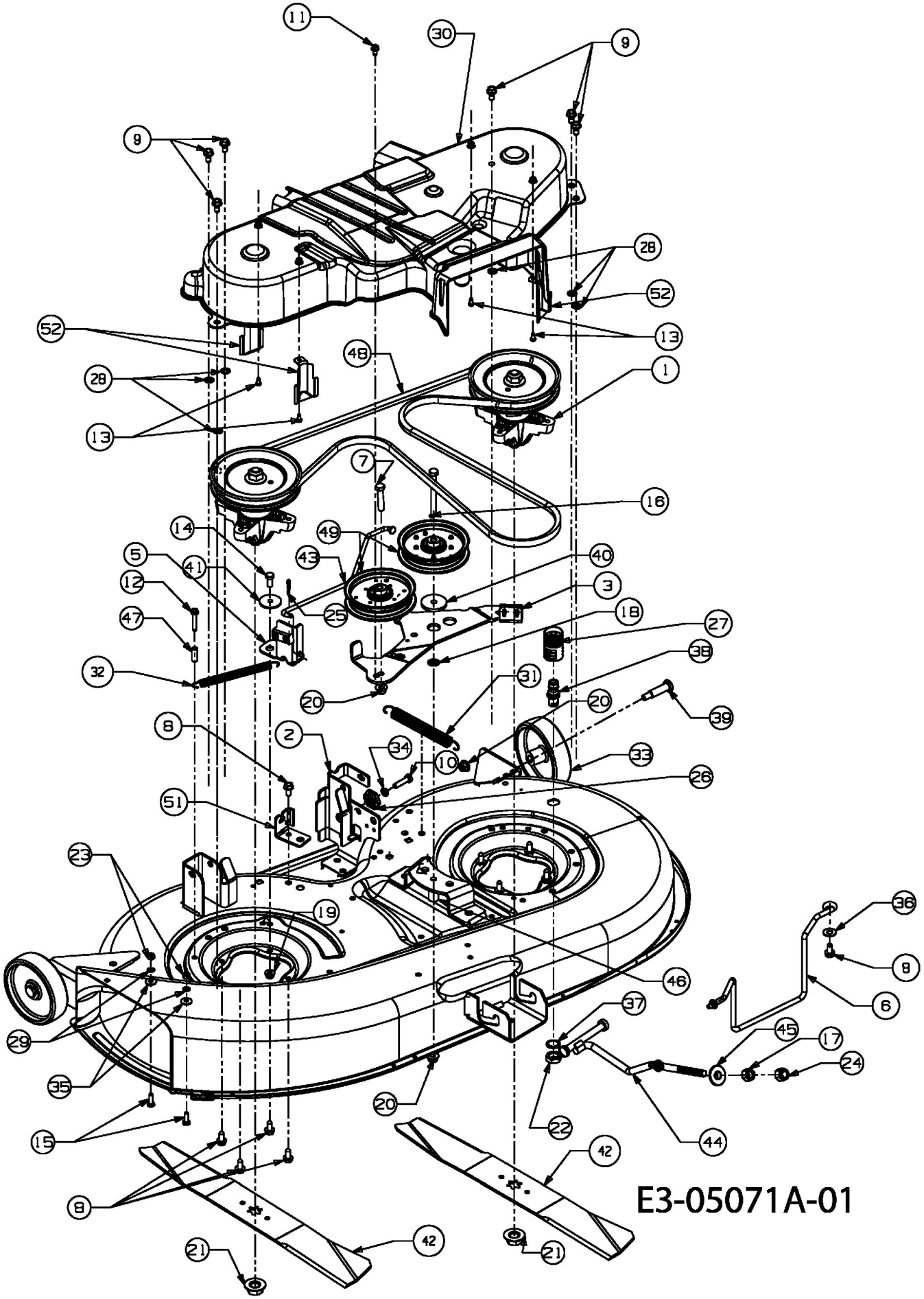
11
30
9
9
28
52
52
13
48
1
28
13
7
16
14
49
5
41
43
40
12
3
25
18
47
27
38
32
31
20
20
39
8
2
34
10
33
26
51
23
19
36
8
46
6
37
29
45
17
24
35
20
22
44
15
42
8
E3-05071A-01
42
21
21