395 PO	11BBB1JD600
CMI 395 PO	11BBB1JD620
GO/ON 395	11BBB1JD625
511.GLK40H	11BBB1JD640
C 395 PO	11BBB1M8634

MOTOR / ENGINE Nicht abgebildet / Not shown

52	MTD-Motor, nur für Mod. 11BBB1JD600, ...620,...625,...640
52A	MTD-Motor, nur für Mod. 11BBB1M8634
53	Motorhaube/ Engine Shroud
54	Schraube 4x / Screw Qty.4

Nicht abgebildet / Not shown
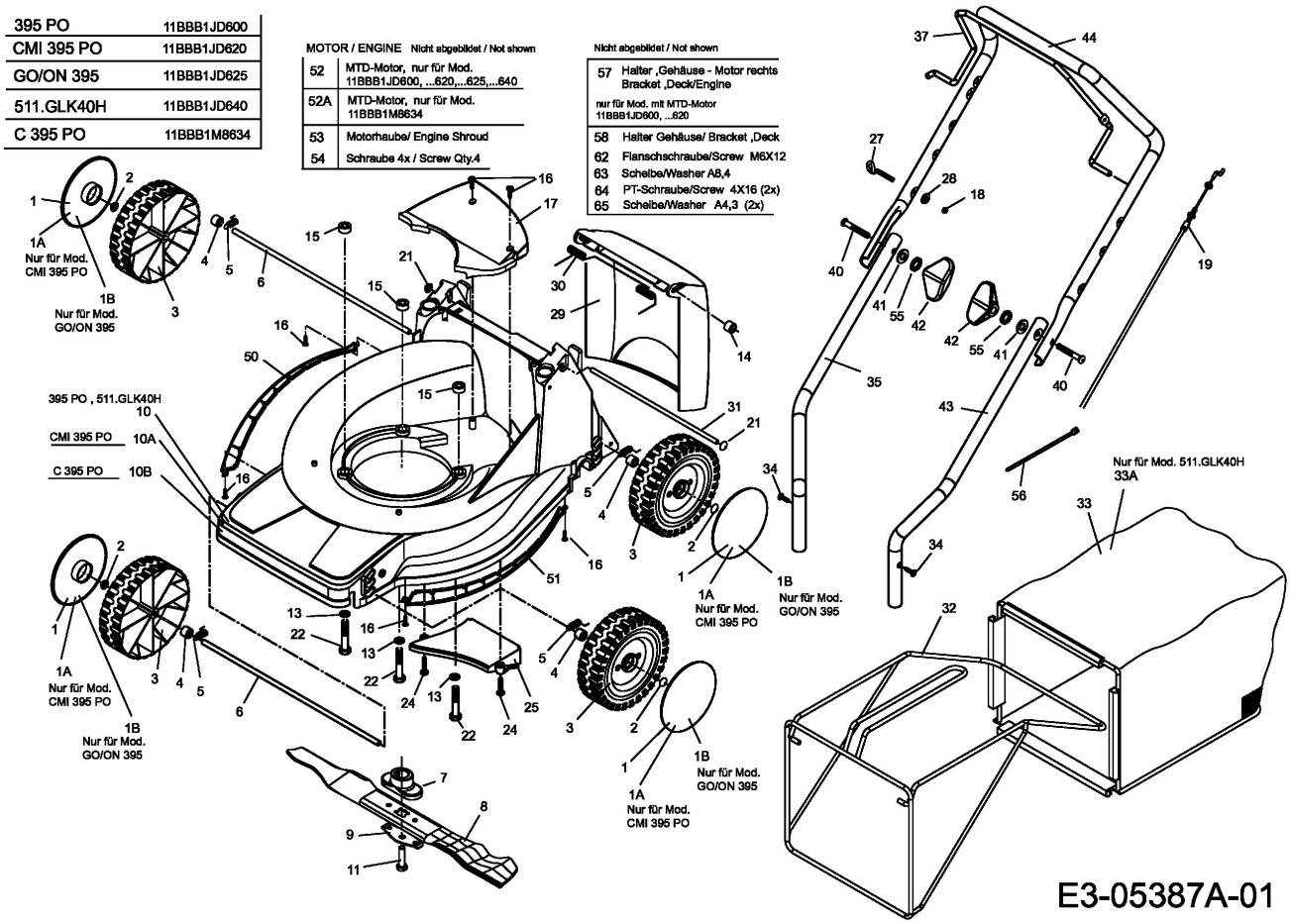
57	Halter ,Gehäuse - Motor rechts Bracket ,Deck/Engine nur für Mod. mit MTD-Motor 11BBB1JD600, ...620
58	Halter Gehäuse/ Bracket ,Deck
62	Flanschschraube/Screw M6X12
63	Scheibe/Washer A8,4
64	PT-Schraube/Screw 4X16 (2x)
65	Scheibe/Washer A4,3 (2x)