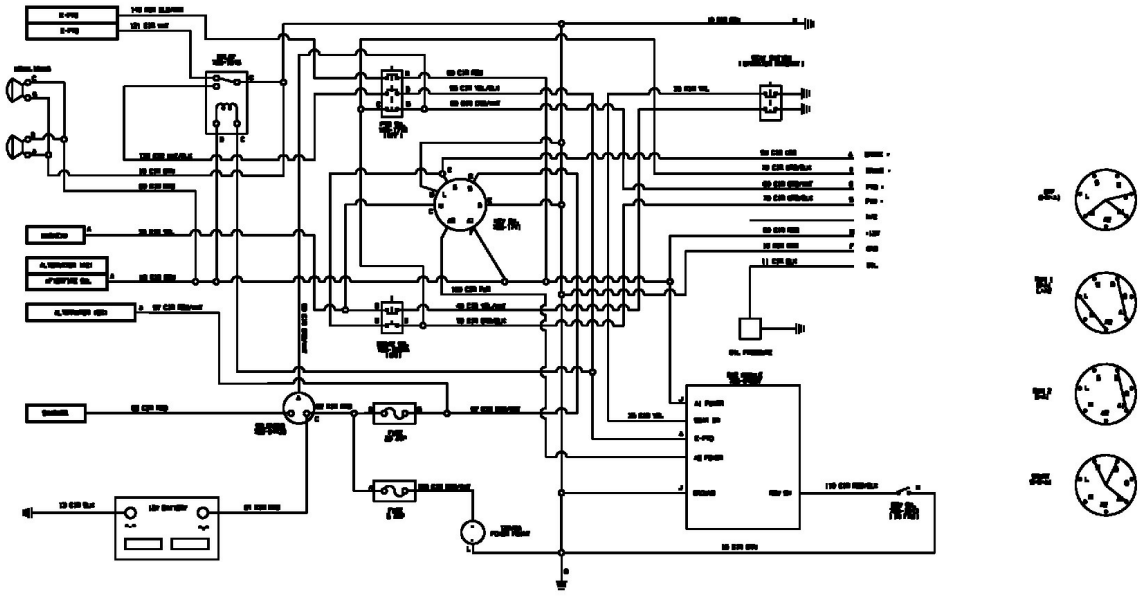

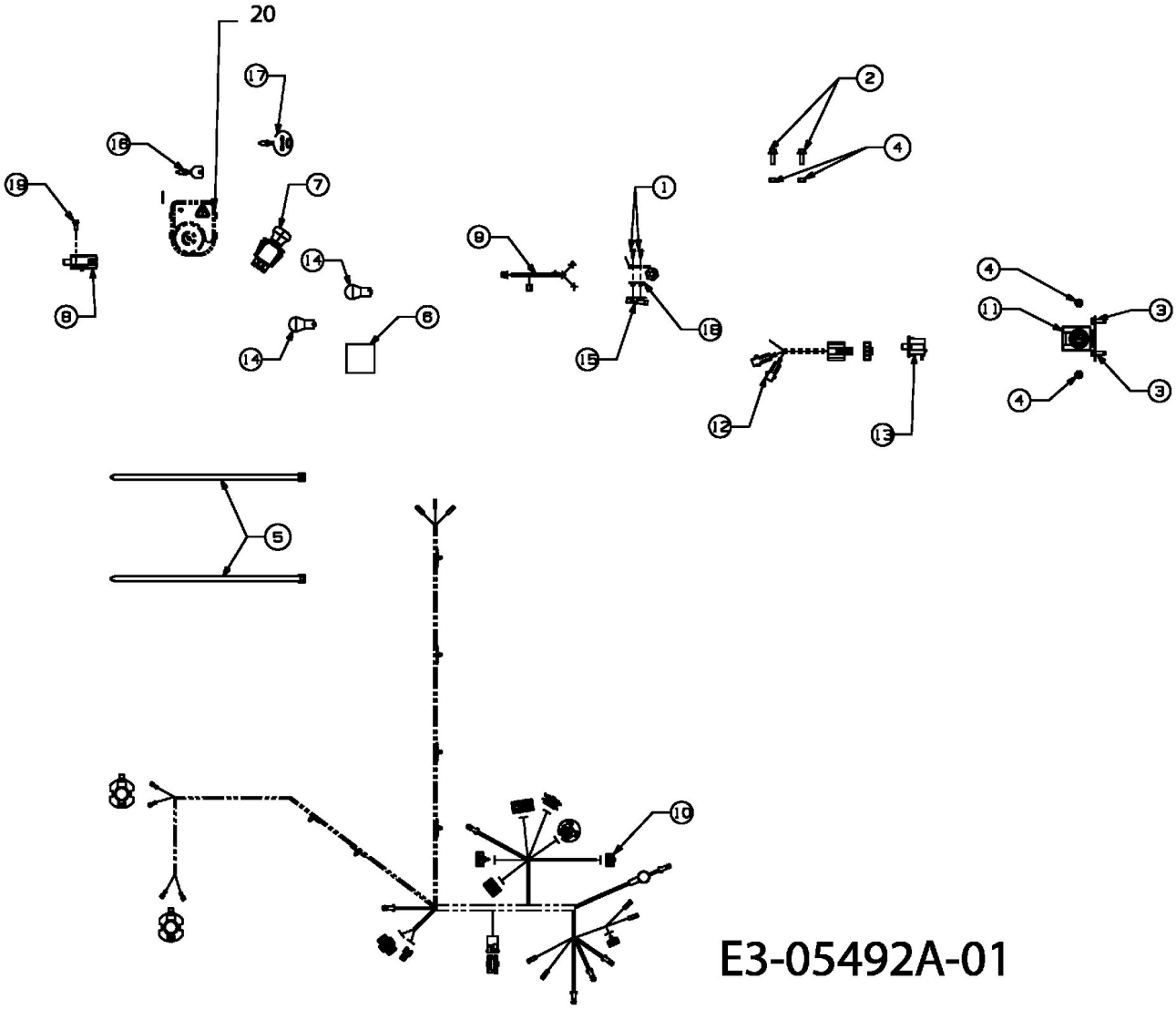

E3-05492A-01