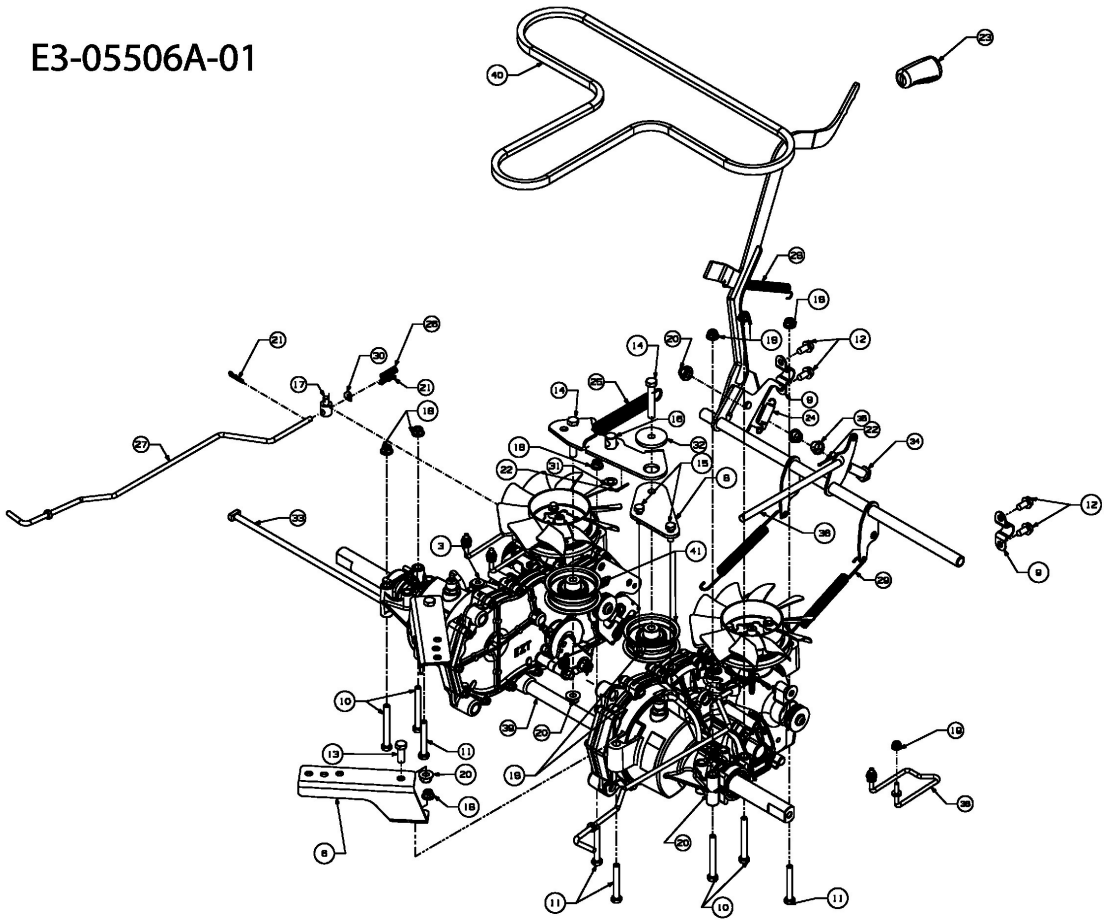E3-05506A-01