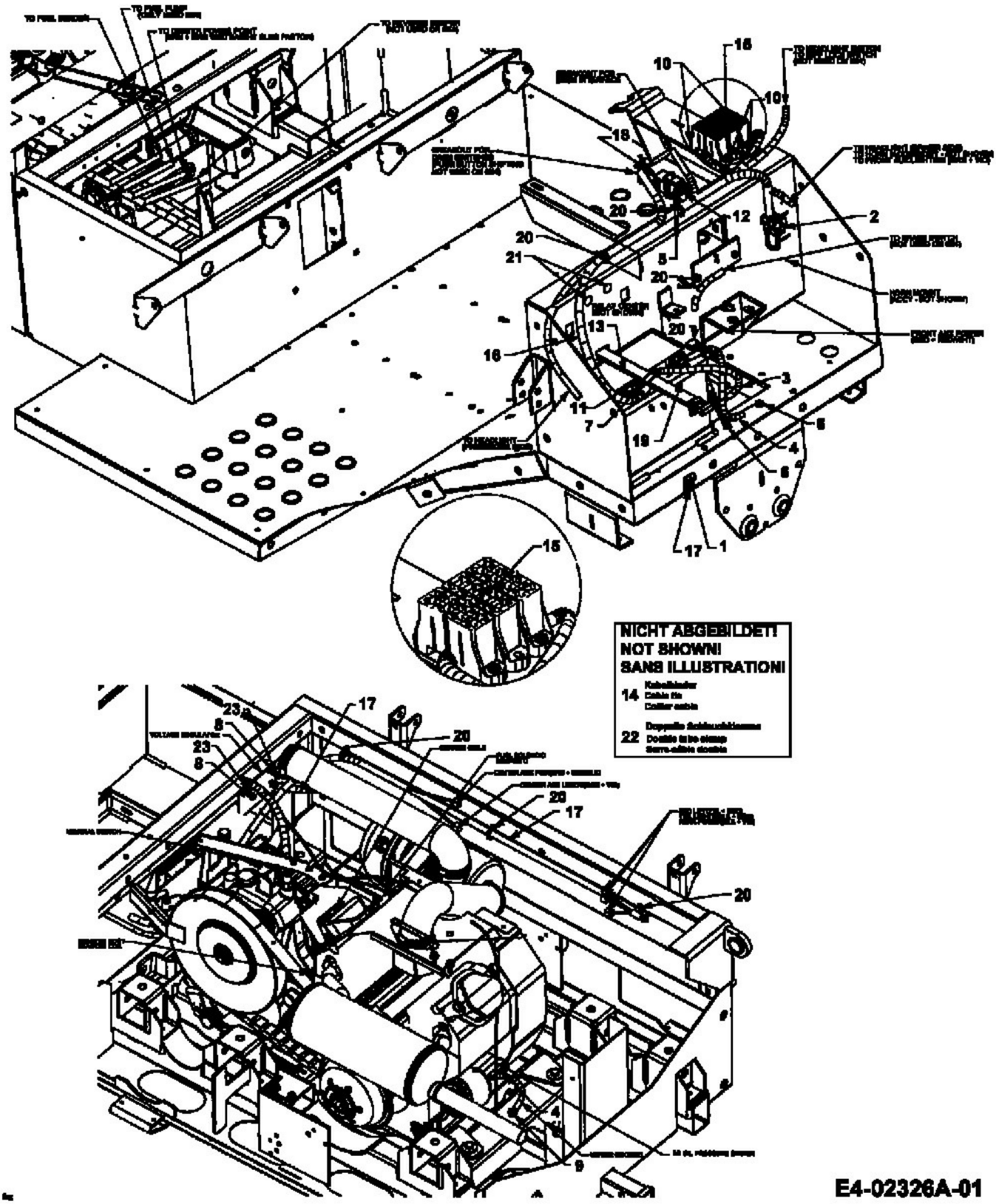

E4-02326A-01