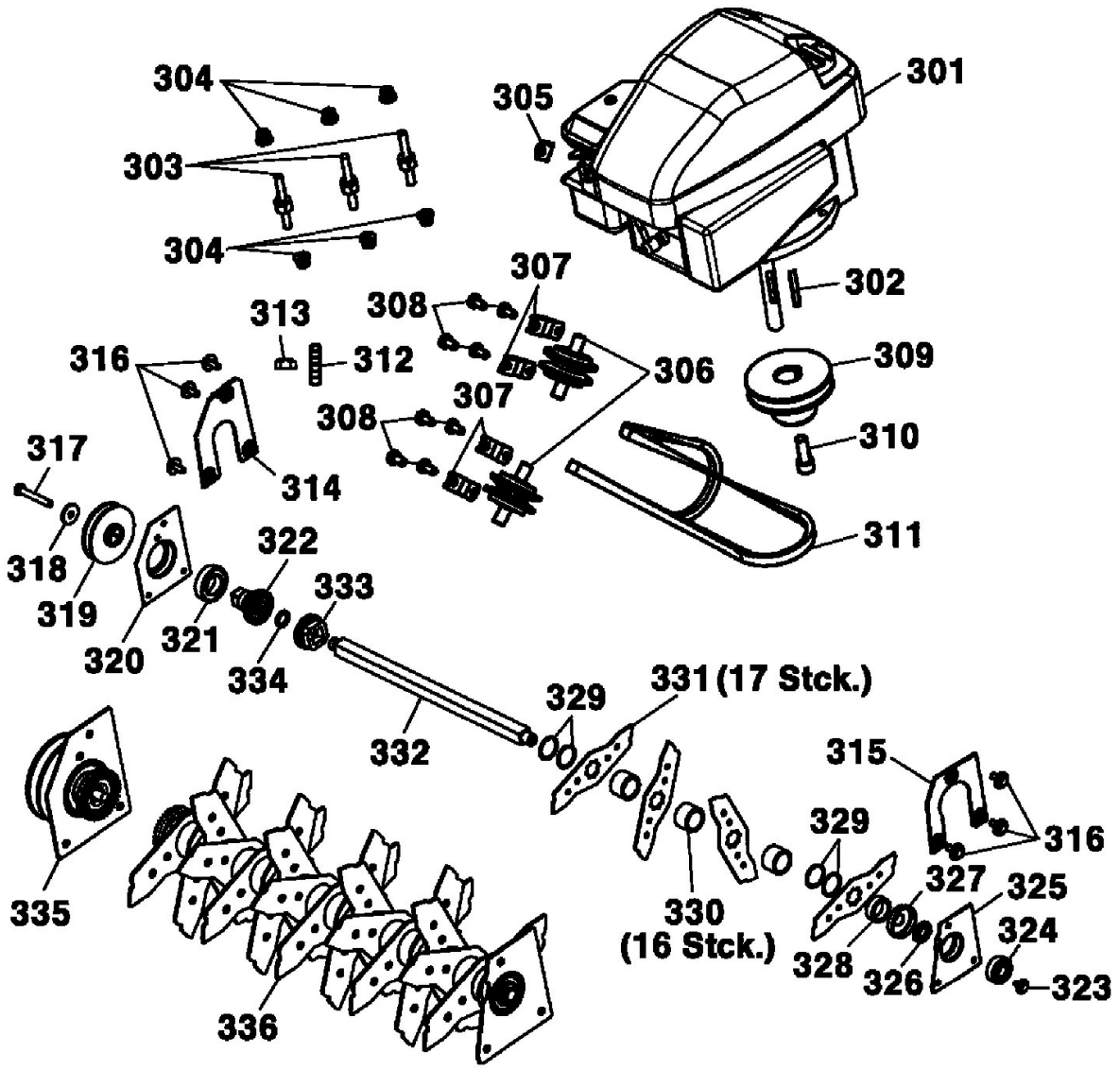
304
303
304
305
301
302
307
308
313
312
316
306
309
307
308
310
317
314
311
318
322
319
333
320
321
334
331 (17 Stck.)
329
332
315
329
316
327
325
335
330
(16 Stck.)
328
326
324
323
336