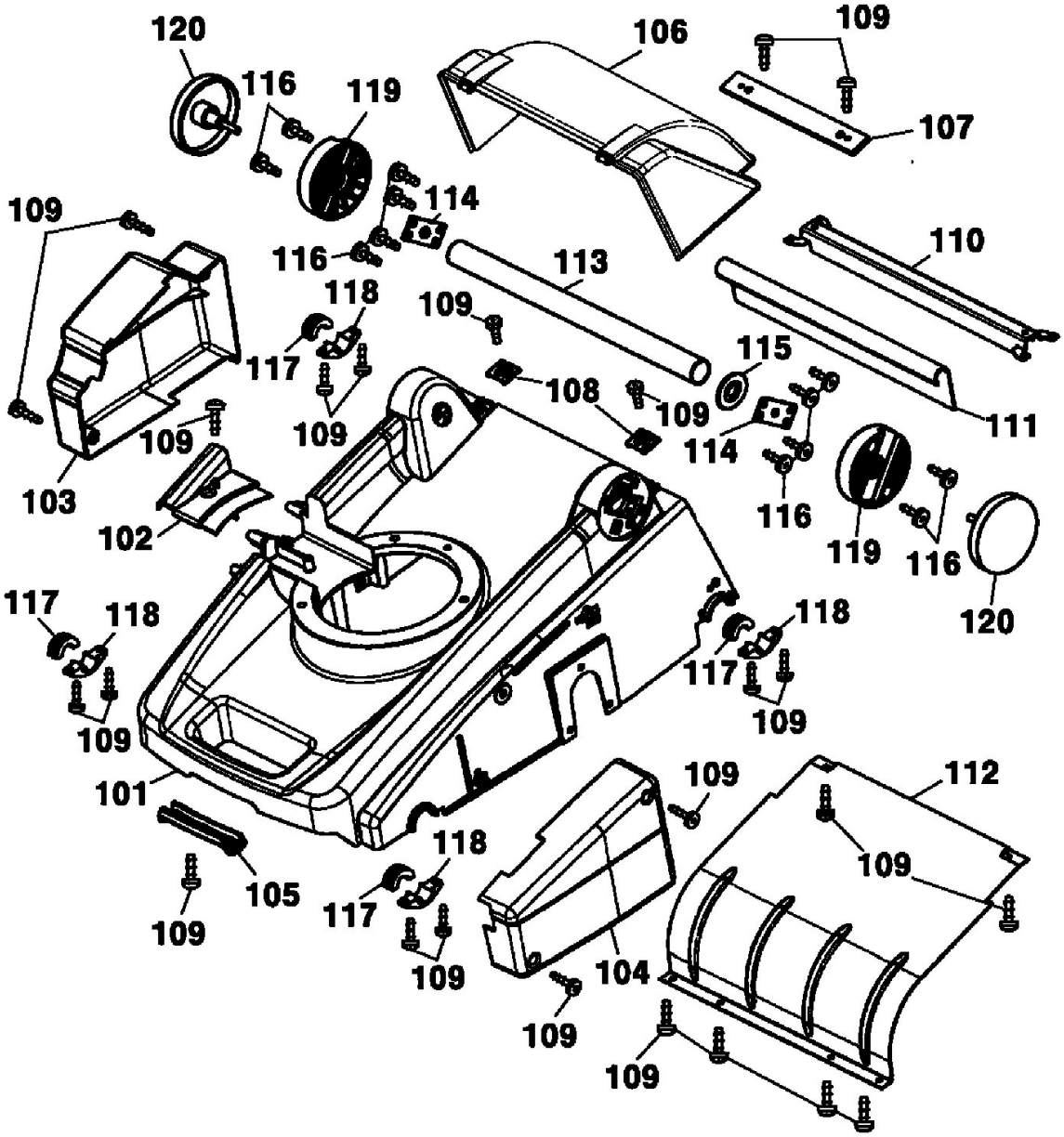
120
116
119
106
109
107
109
114
116
113
110
118
109
117
115
108
109
111
109
109
114
103
116
102
119
116
120
117
118
118
117
109
109
101
109
112
118
109
105
117
109
109
104
109
109