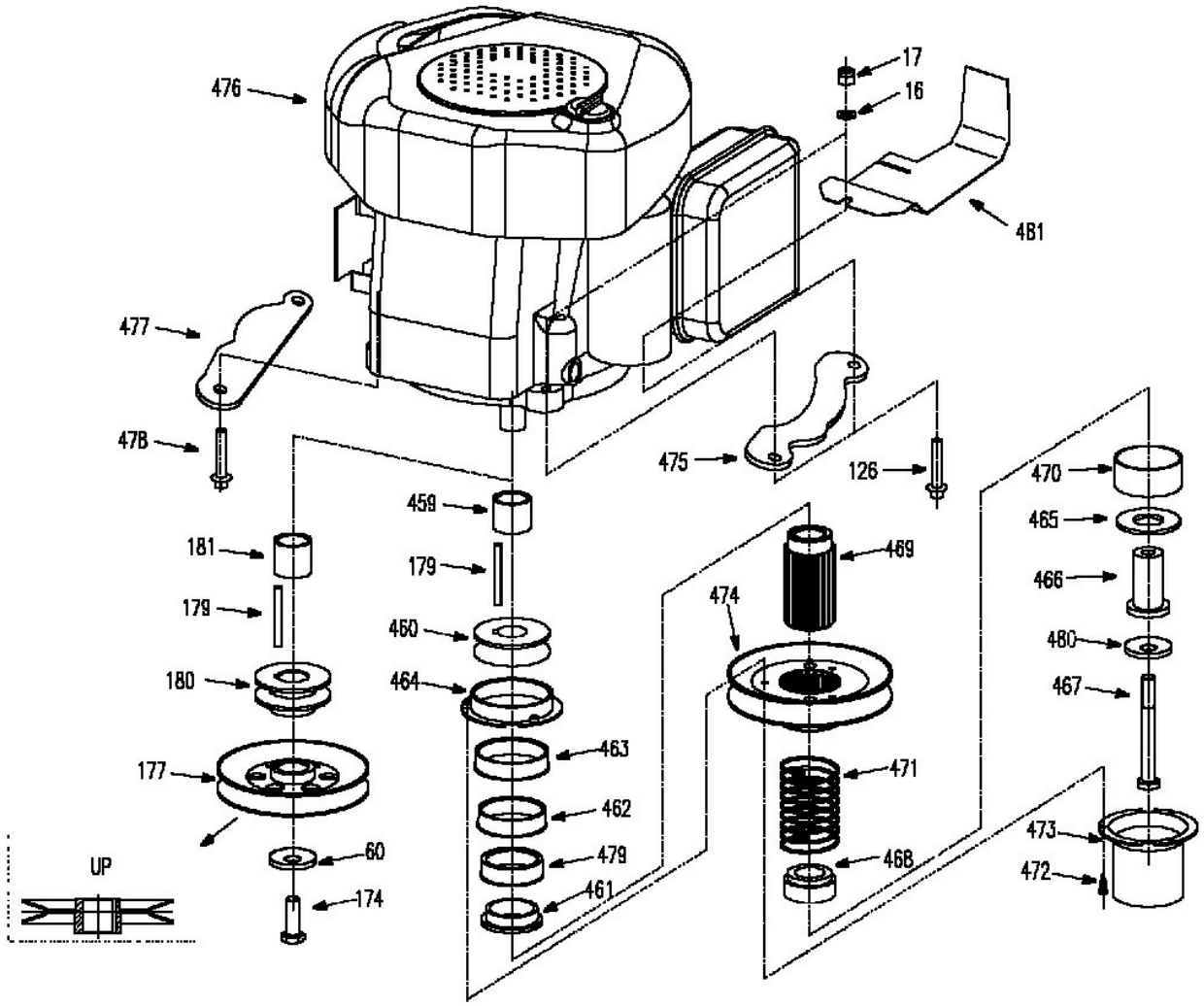
476
17
16
481
477
478
475
126
470
459
465
181
179
469
466
179
474
460
480
180
464
467
463
177
471
462
473
UP
60
479
468
472
174
461