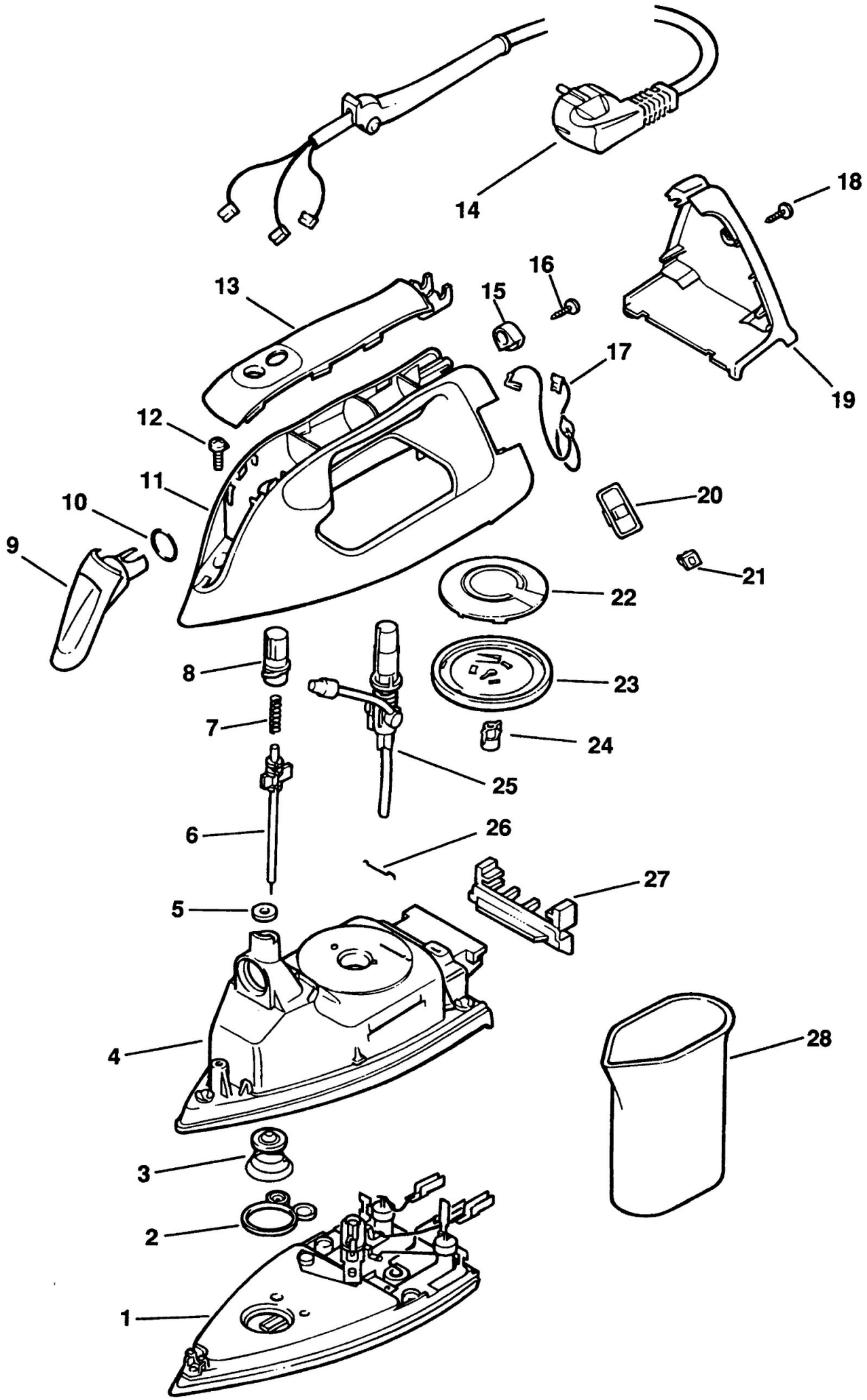
14
18
16
13
15
17
19
12
11
10
20
9
21
22
8
23
7
24
25
6
26
27
5
4
28
3
2
1