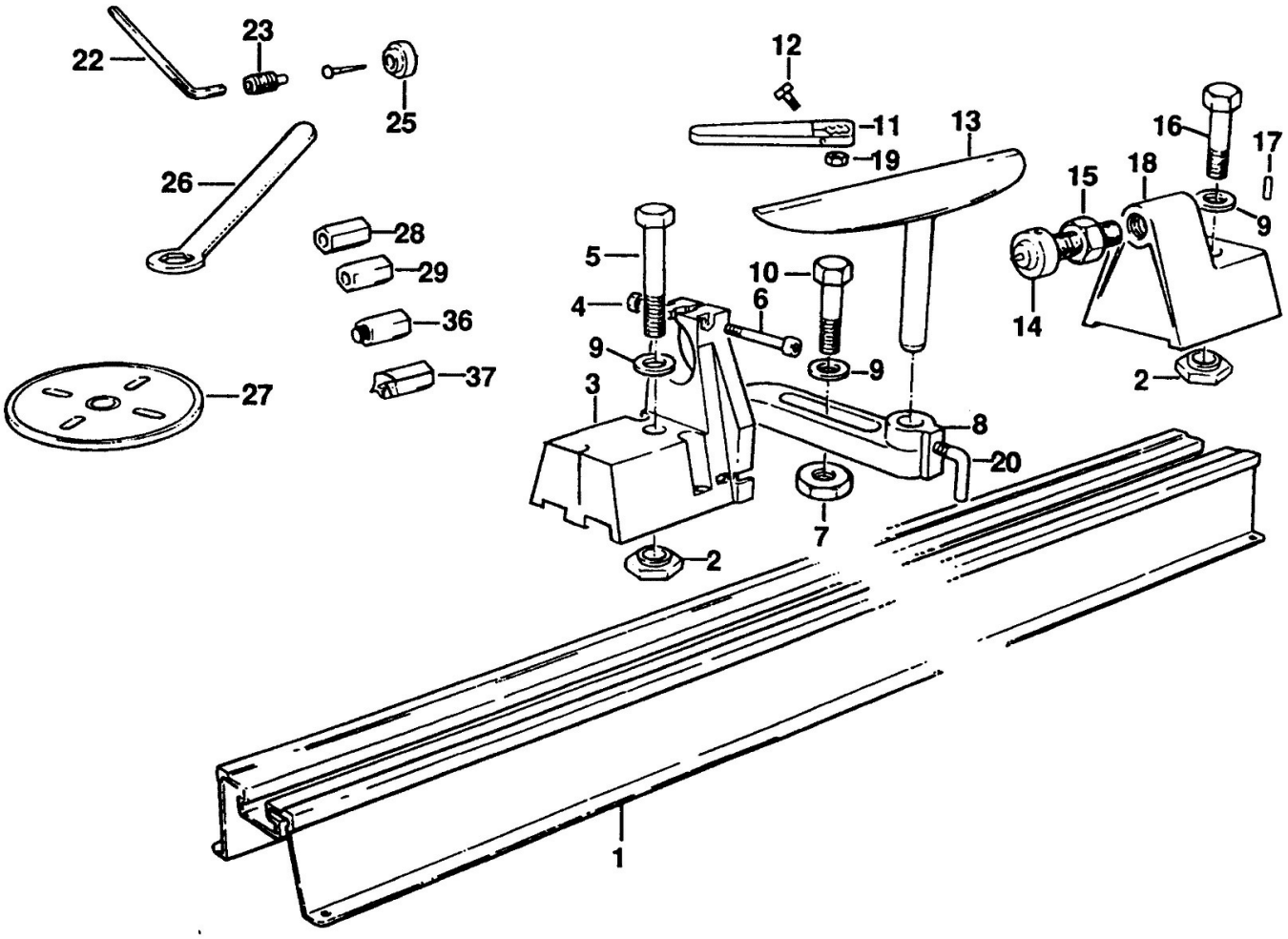

22
23
25
26
28
29
36
37
27
12
11
19
13
16
17
15
18
9
14
2
5
4
10
6
9
9
3
8
20
7
2
1