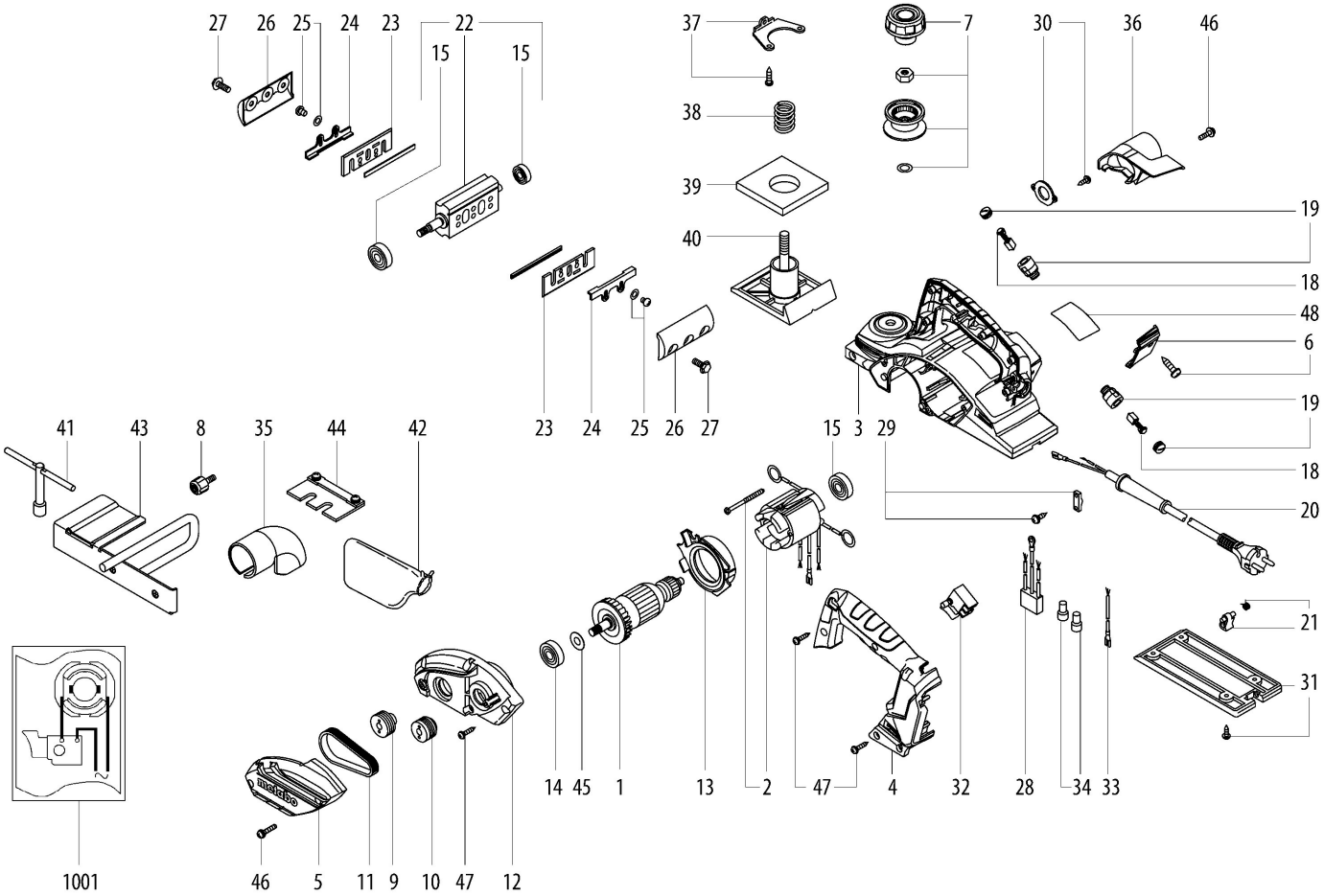
27
26
25
24
23
22
15
15
37
38
39
40
7
30
36
46
19
18
48
6
19
18
20
21
31
41
43
8
35
44
42
23
24
25
26
27
15
3
29
14
45
1
13
2
47
4
32
28
34
33
1001
46
5
11
9
10
47
12

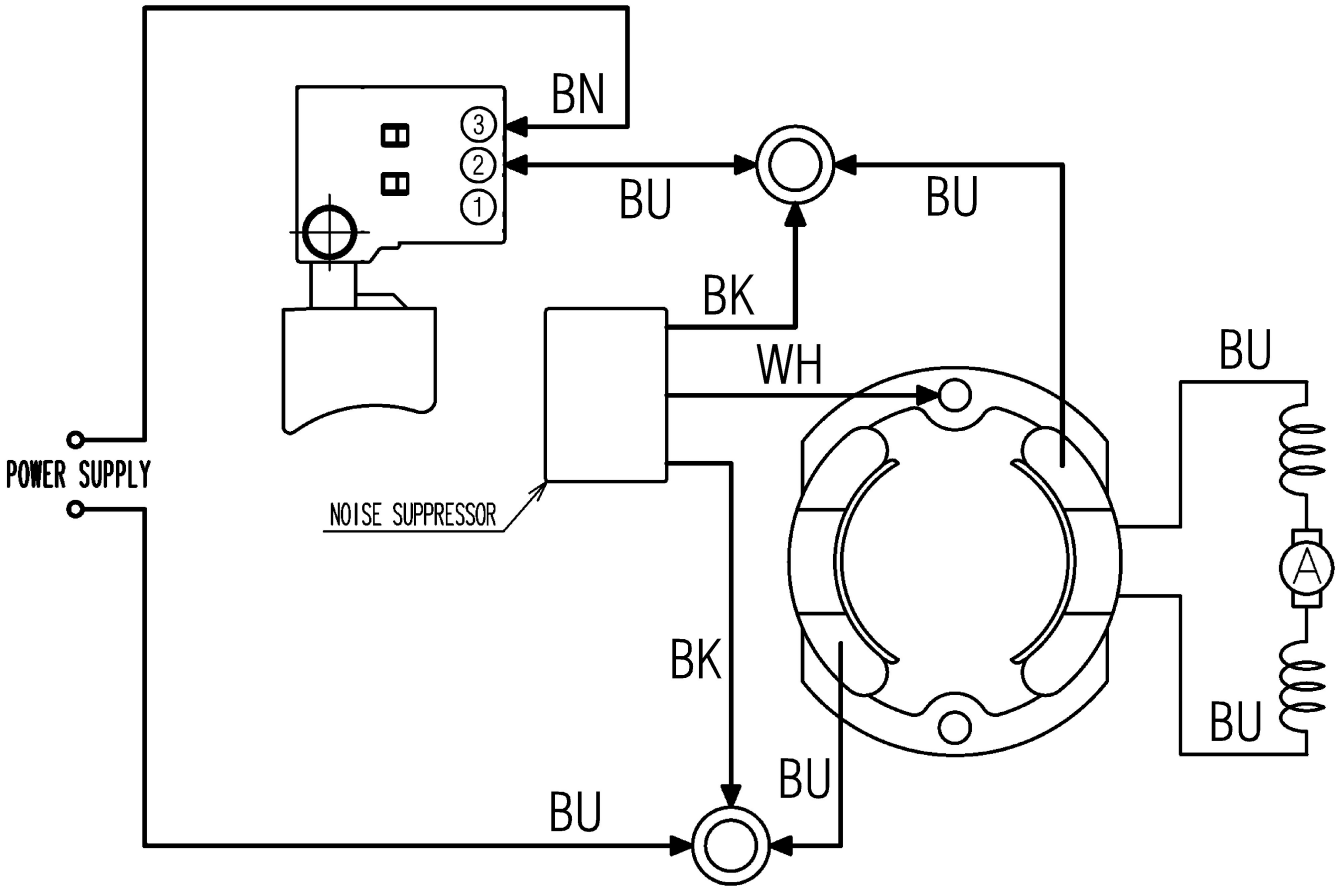
BN
3
2
1
BU
BU
BK
WH
BU
POWER SUPPLY
NOISE SUPPRESSOR
A
BK
BU
BU
BU