0 601 14B 004

Stand ~~01-06~~
Issue 01-08-02

Fig./Abb. 1

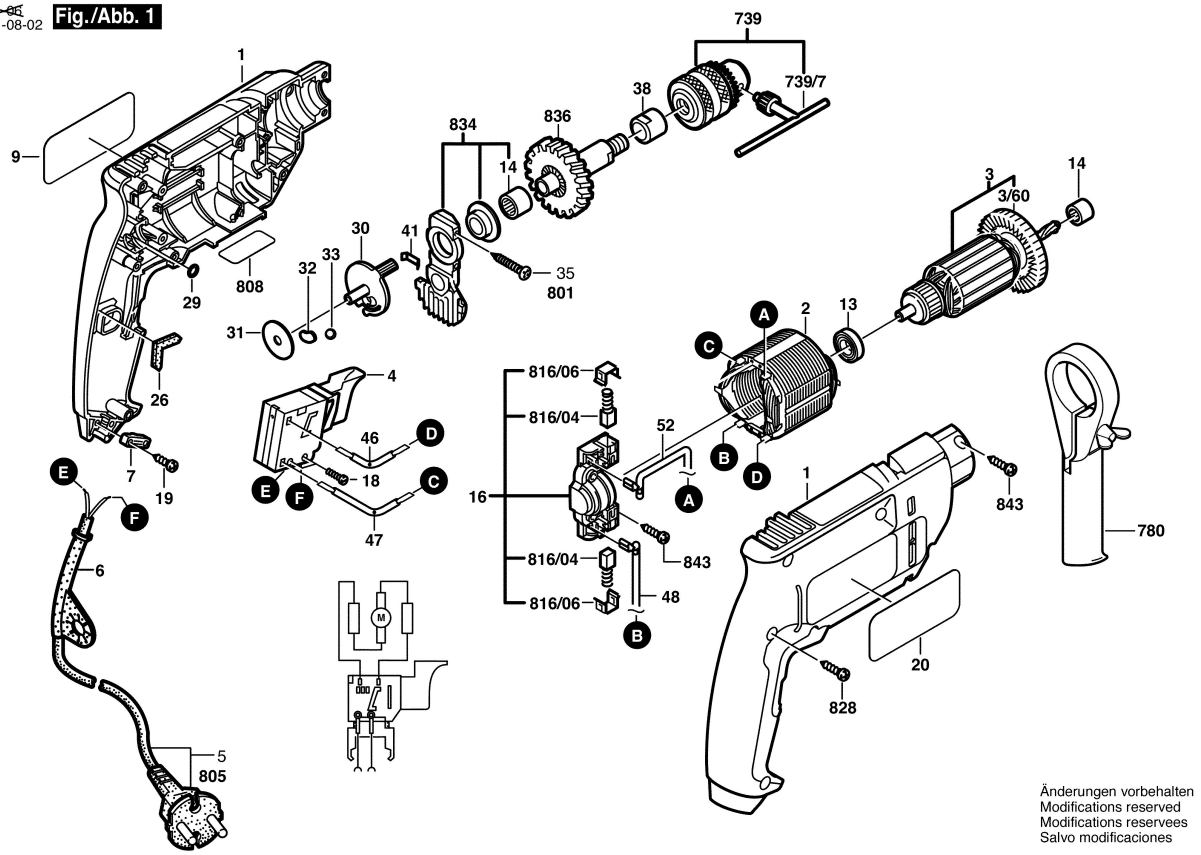

Änderungen vorbehalten
Modifications reserved
Modifications reservees
Salvo modificaciones