Typ 0 601 199 7 . .

Stand / Issue } 94 - 09

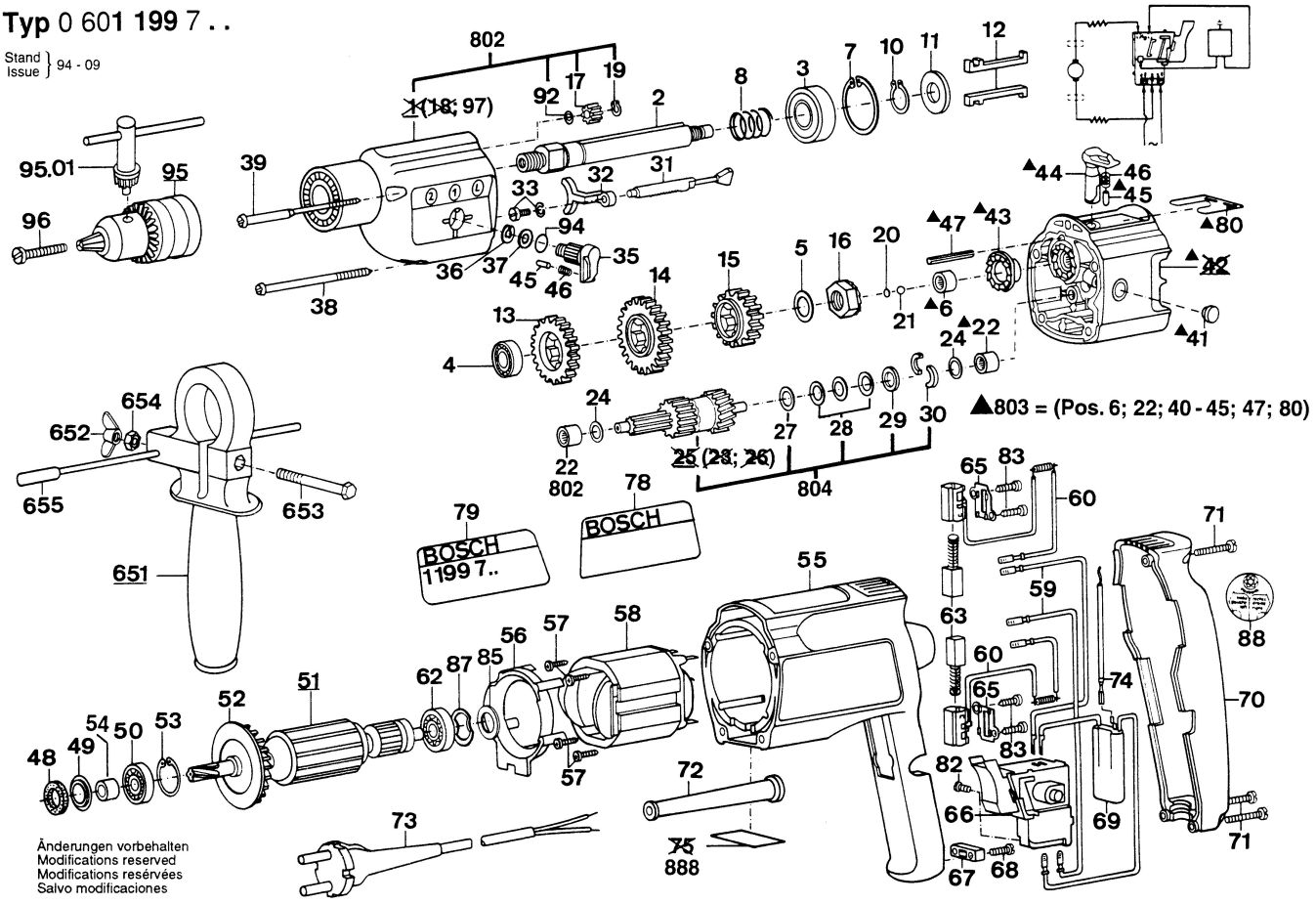

Änderungen vorbehalten
Modifications reserved
Modifications reservées
Salvo modificaciones