0 601 277 103
Issue / Stand } 09-11-25 **Fig./Abb. 1**
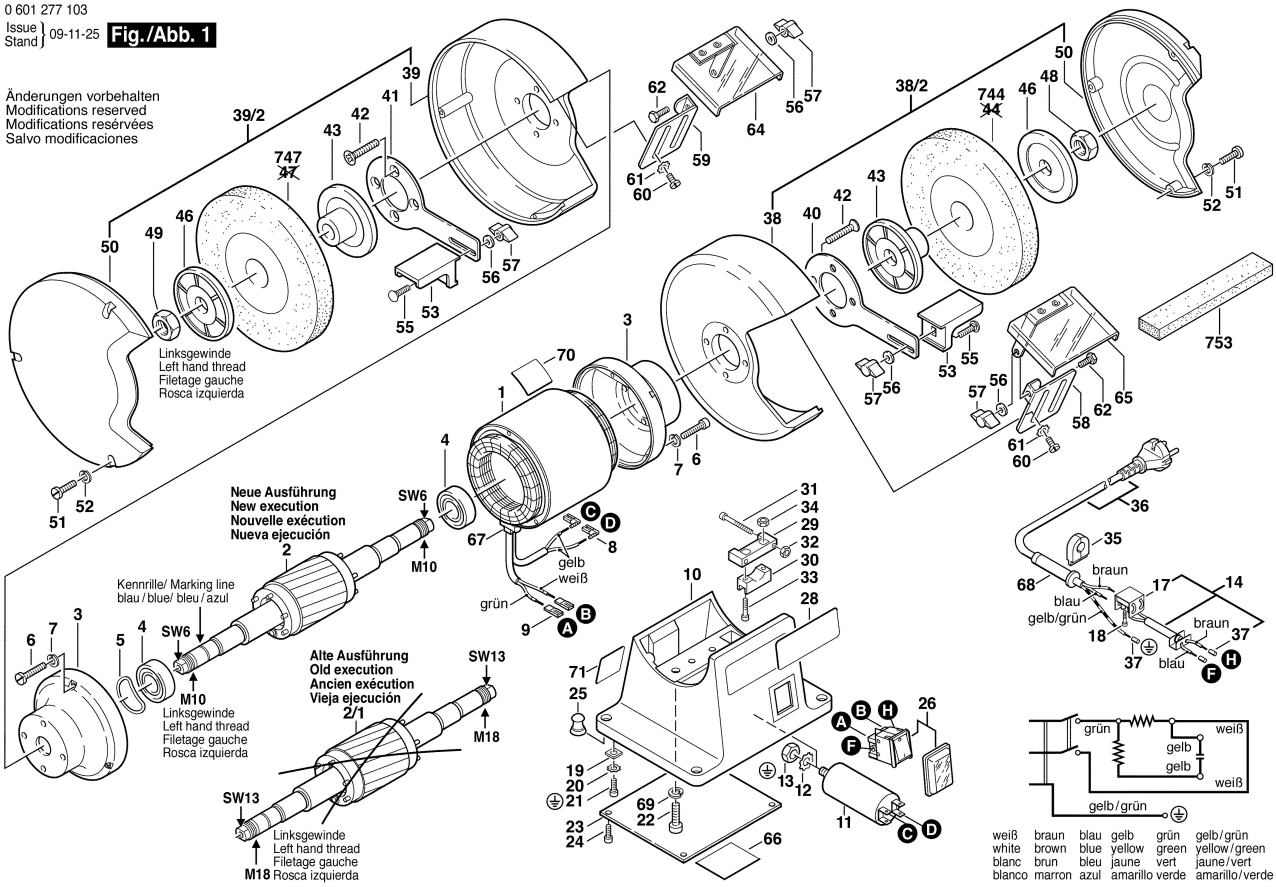
Änderungen vorbehalten
Modifications reserved
Modifications reservées
Salvo modificaciones