Typ

1 329 0..
1 330 0..

Stand 80-03

Beachten: Bei Reparaturen das neue DOPPELSEITIG abgedichtete Kugellager Pos.47 einbauen. (Gegen Fettaustritt an der Spindel.

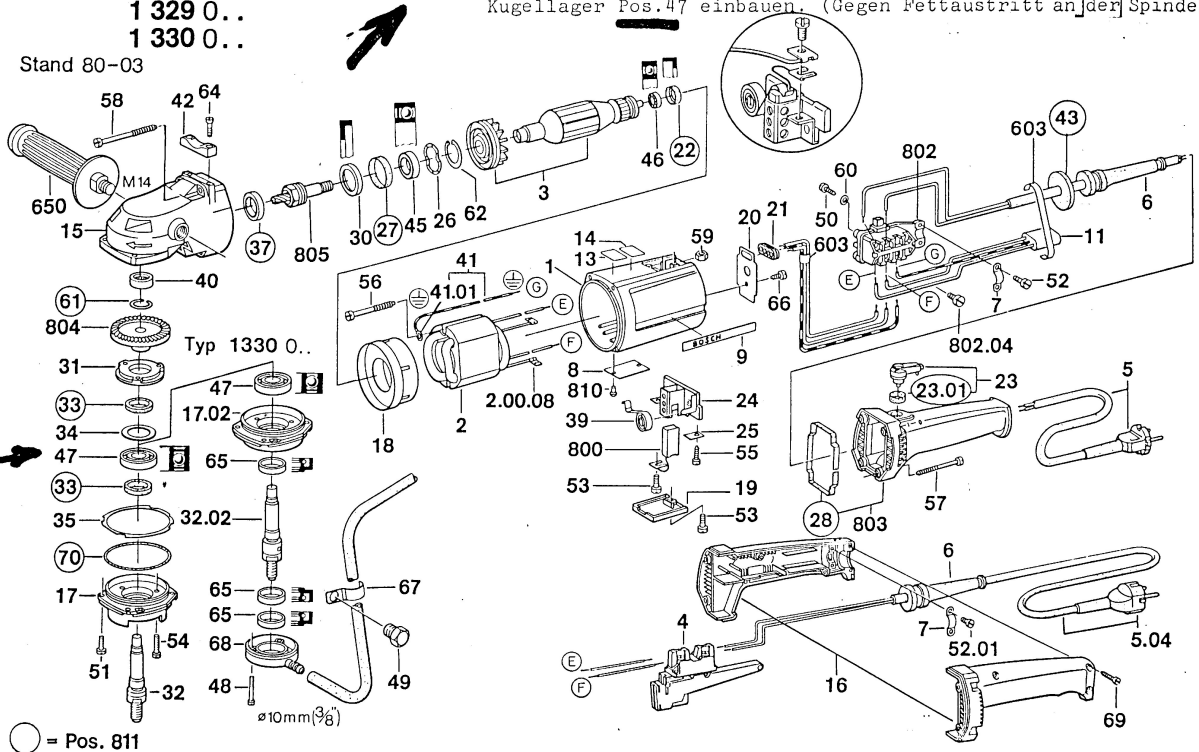

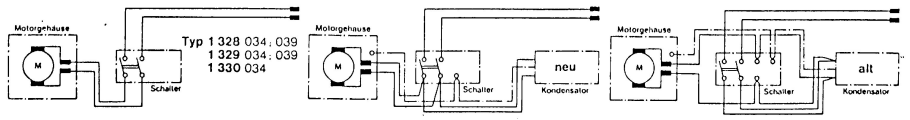

Änderungen vorbehalten
Modifications reserved
Modifications réservées
Salvo modificaciones

Robert Bosch GmbH
Geschäftsbereich Elektrowerkzeuge
D 7022 Leinfelden-Echterdingen 1