0 601 462 703

Issue / Stand } 03-03-25

Fig./Abb. 1

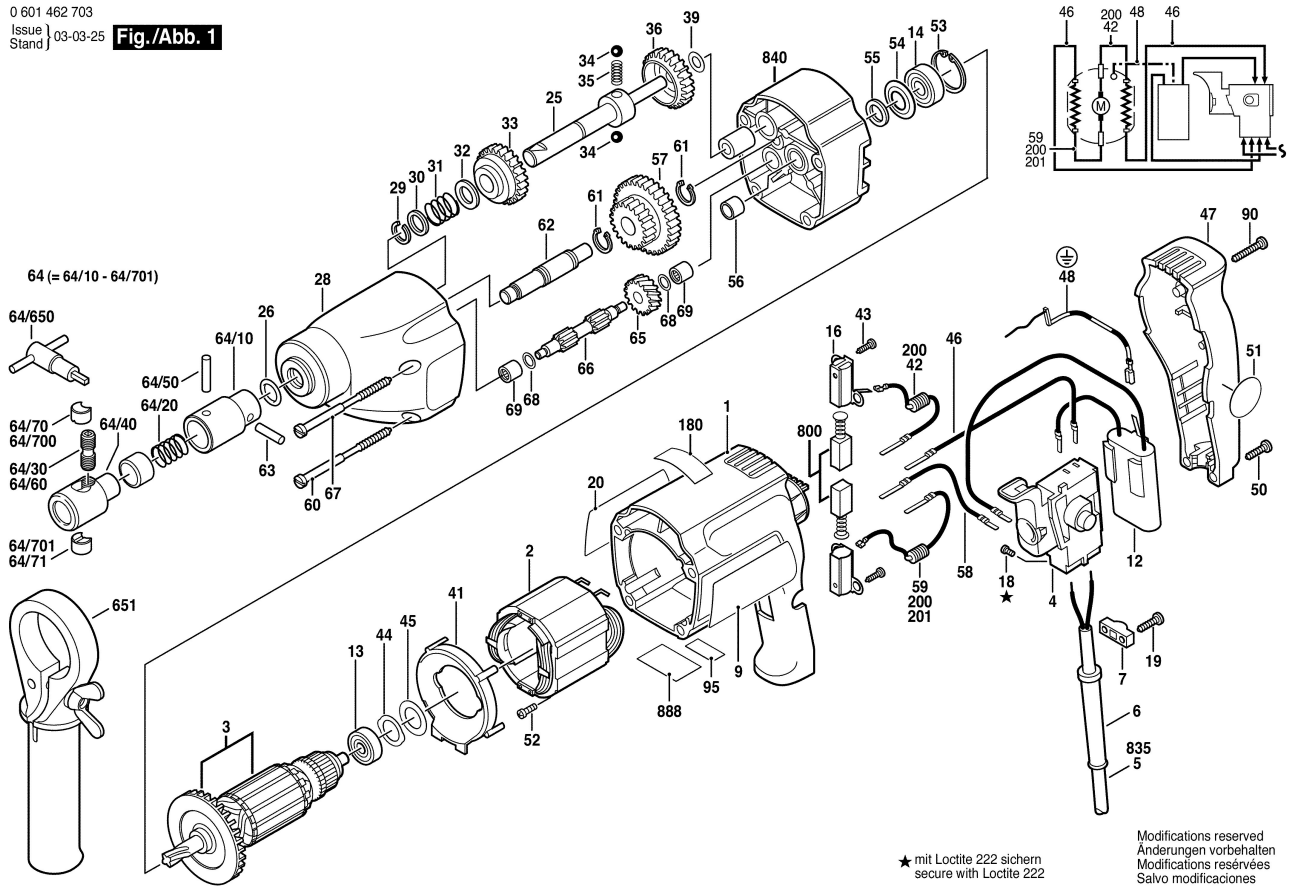

Modifications reserved
Änderungen vorbehalten
Modifications resérvées
Salvo modificaciones