0 601 506 103
Stand } ~~09-06~~
Issue } 11-03-30

Fig./Abb. 1

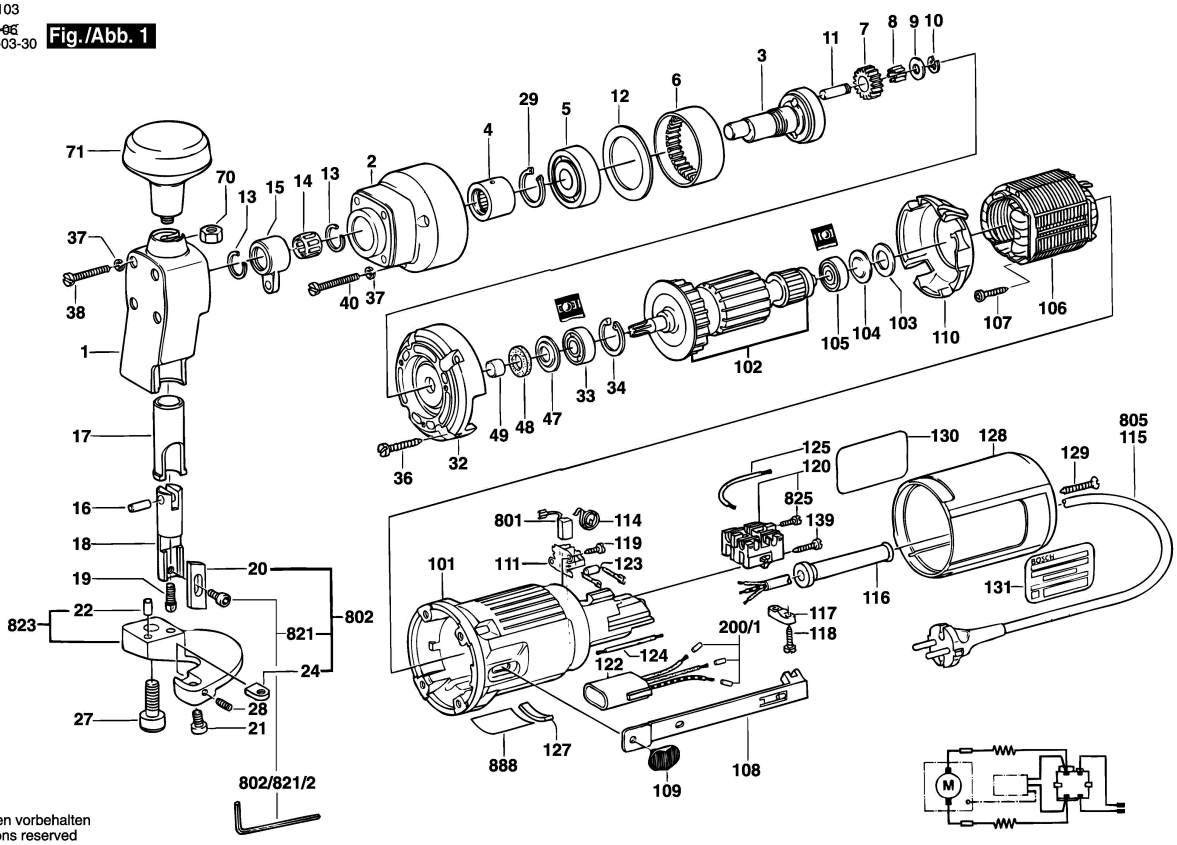

Änderungen vorbehalten
Modifications reserved
Modifications reservees
Salvo modificaciones