0 601 589 603

Stand ~~01-07~~
Issue 02-02-05

Fig./Abb. 1

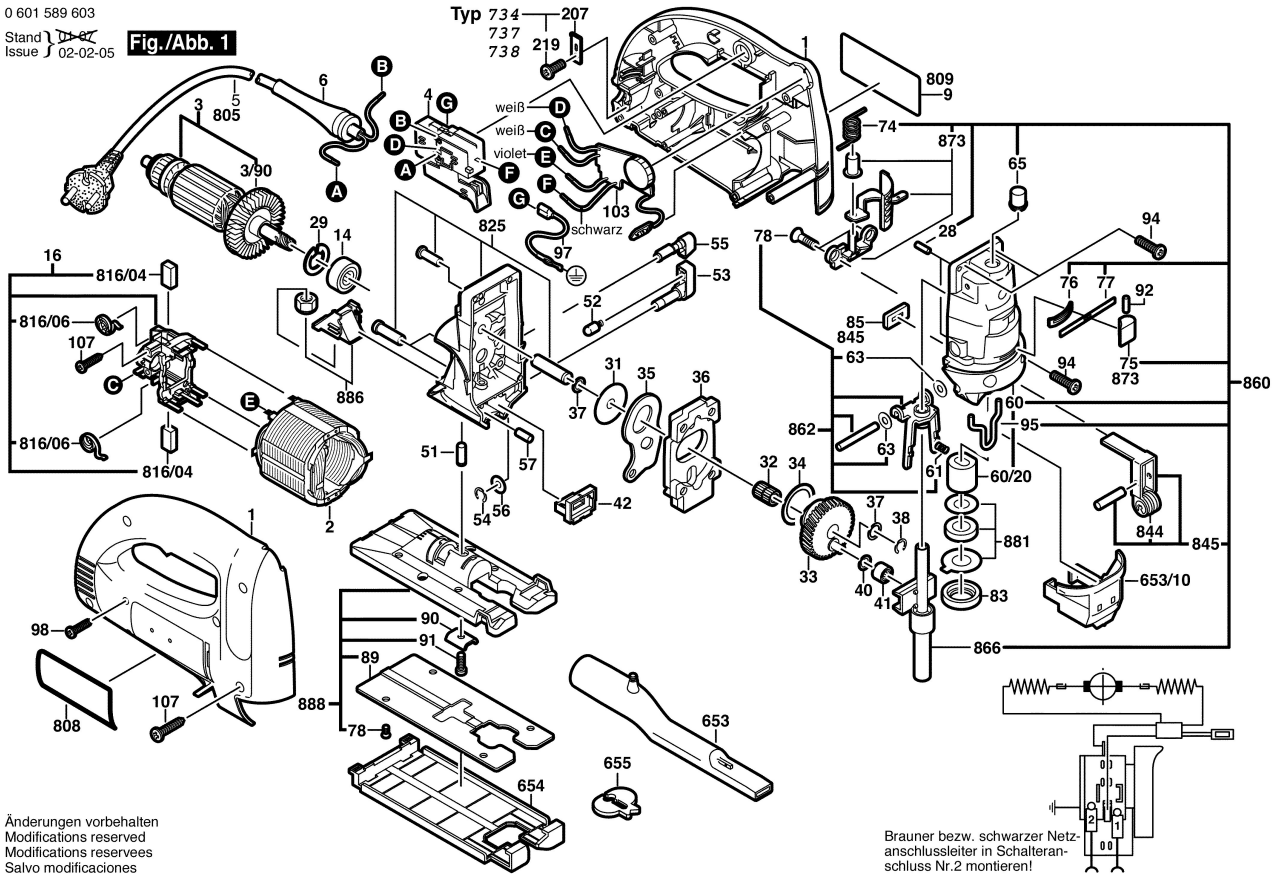

Änderungen vorbehalten
Modifications reserved
Modifications reservees
Salvo modificaciones

Brauner bezw. schwarzer Netzanschlussleiter in Schalteranschluss Nr.2 montieren!