0 601 613 703
Issue Stand 06-06-07

Fig./Abb. 1

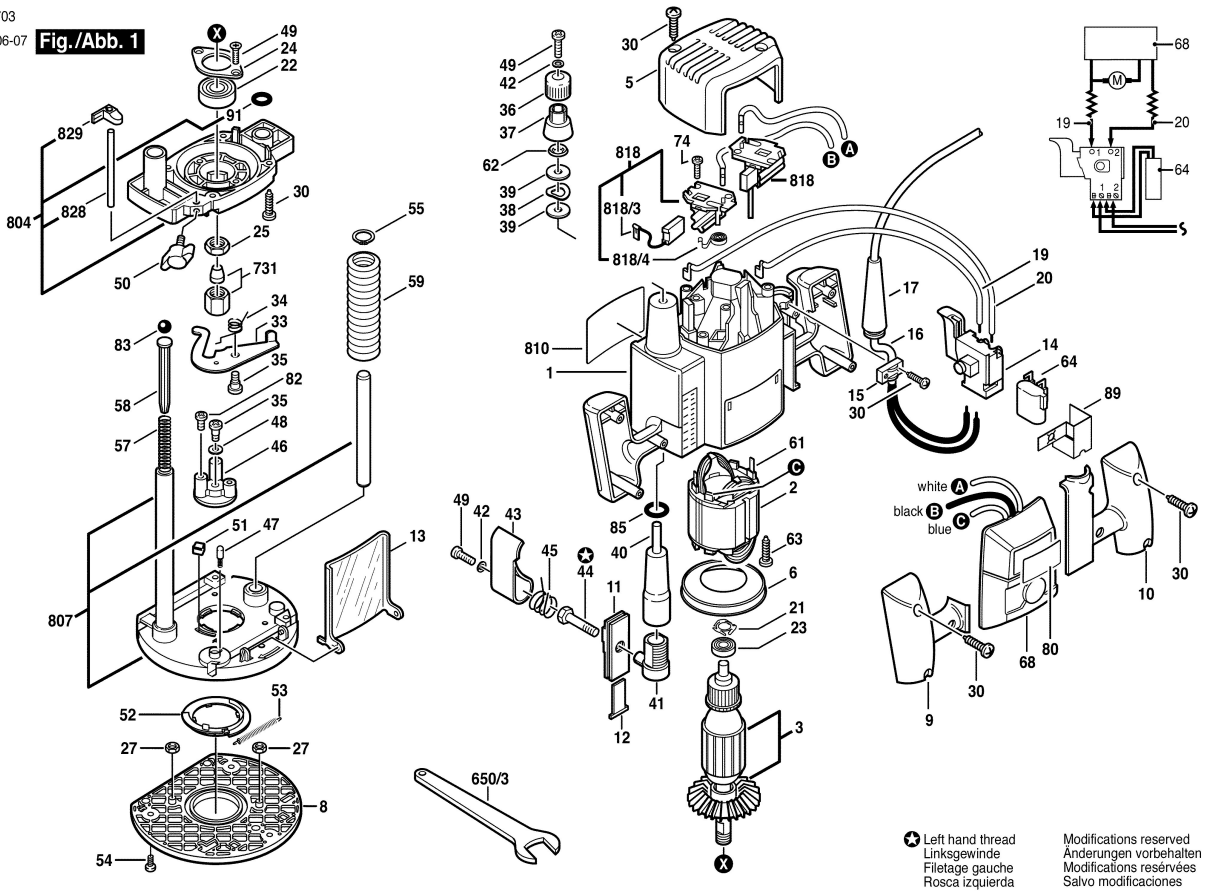

Left hand thread
Linksgewinde
Filetage gauche
Rosca izquierda

Modifications reserved
Änderungen vorbehalten
Modifications resérvées
Salvo modificaciones