0 601 640 503

Stand } ~~08-08~~
Issue } 07-11-13

Fig./Abb. 1

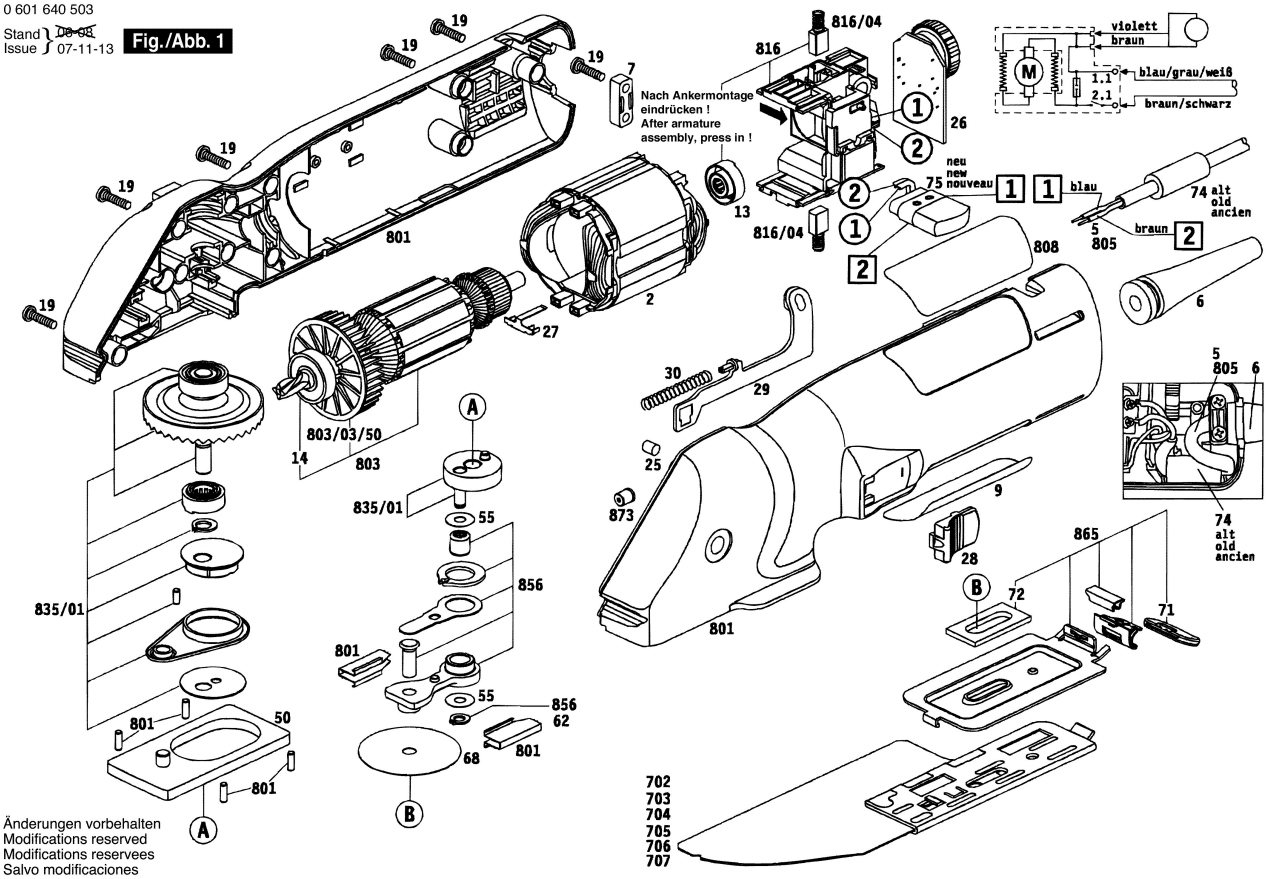

Änderungen vorbehalten
Modifications reserved
Modifications reservees
Salvo modificaciones

0 601 640 503

Stand } 99-01-27
Issue }

Fig./Abb. 2

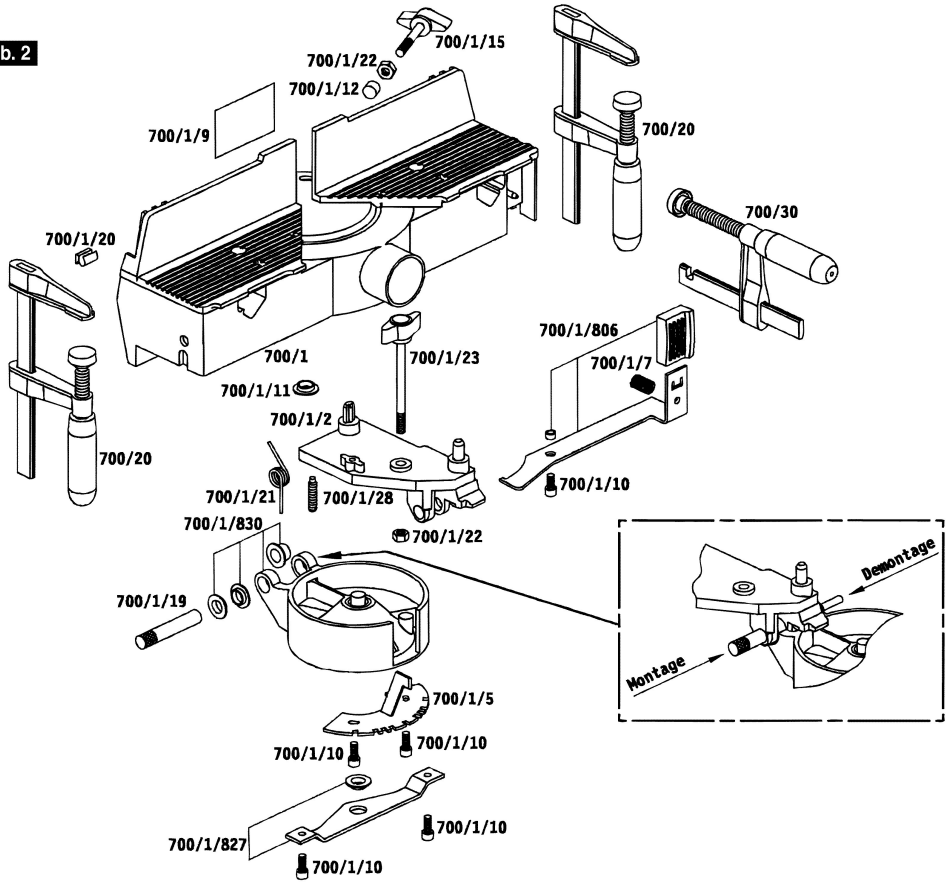

Änderungen vorbehalten
Modifications reserved
Modifications reservees
Salvo modificaciones