0 601 853 173 / 185
Stand ~~05-09~~
Issue 08-12-05

Fig./Abb. 1

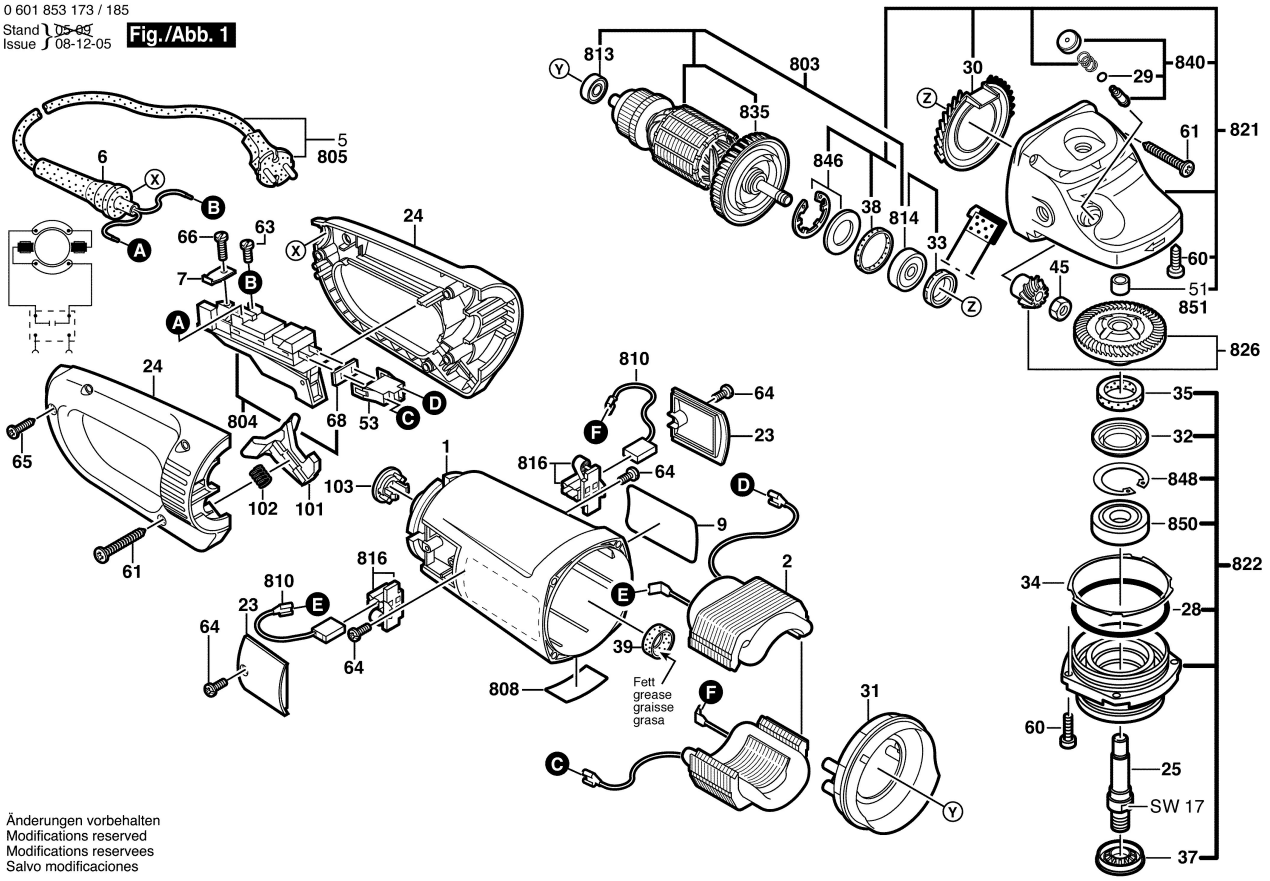

Änderungen vorbehalten
Modifications reserved
Modifications reservees
Salvo modificaciones

0 601 853 173 / 185
Stand ~~01-10~~
Issue 08-01-17

Fig./Abb. 2

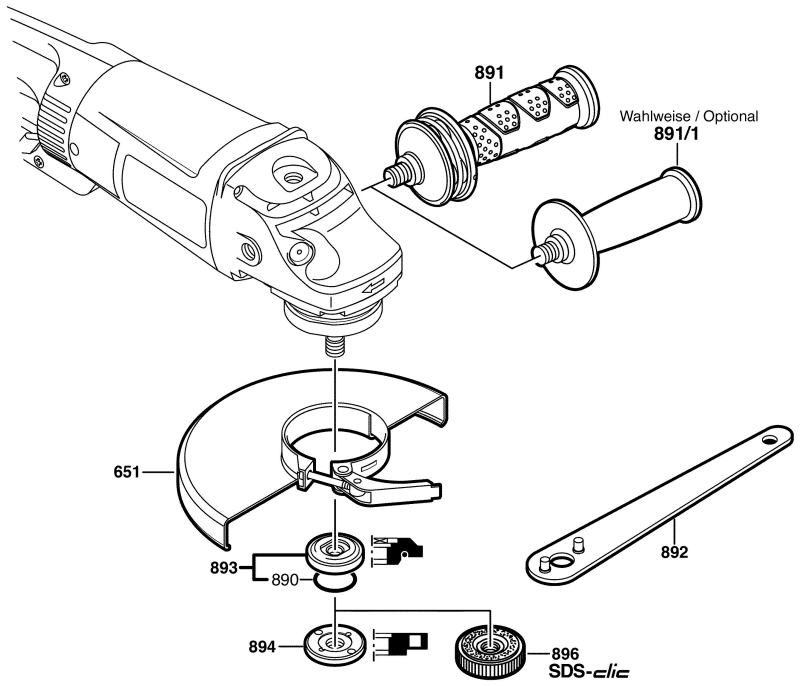

Änderungen vorbehalten
Modifications reserved
Modifications reservees
Salvo modificaciones