0 601 94C 704

Stand ~~03-01~~
Issue 03-10-14

Fig./Abb. 1

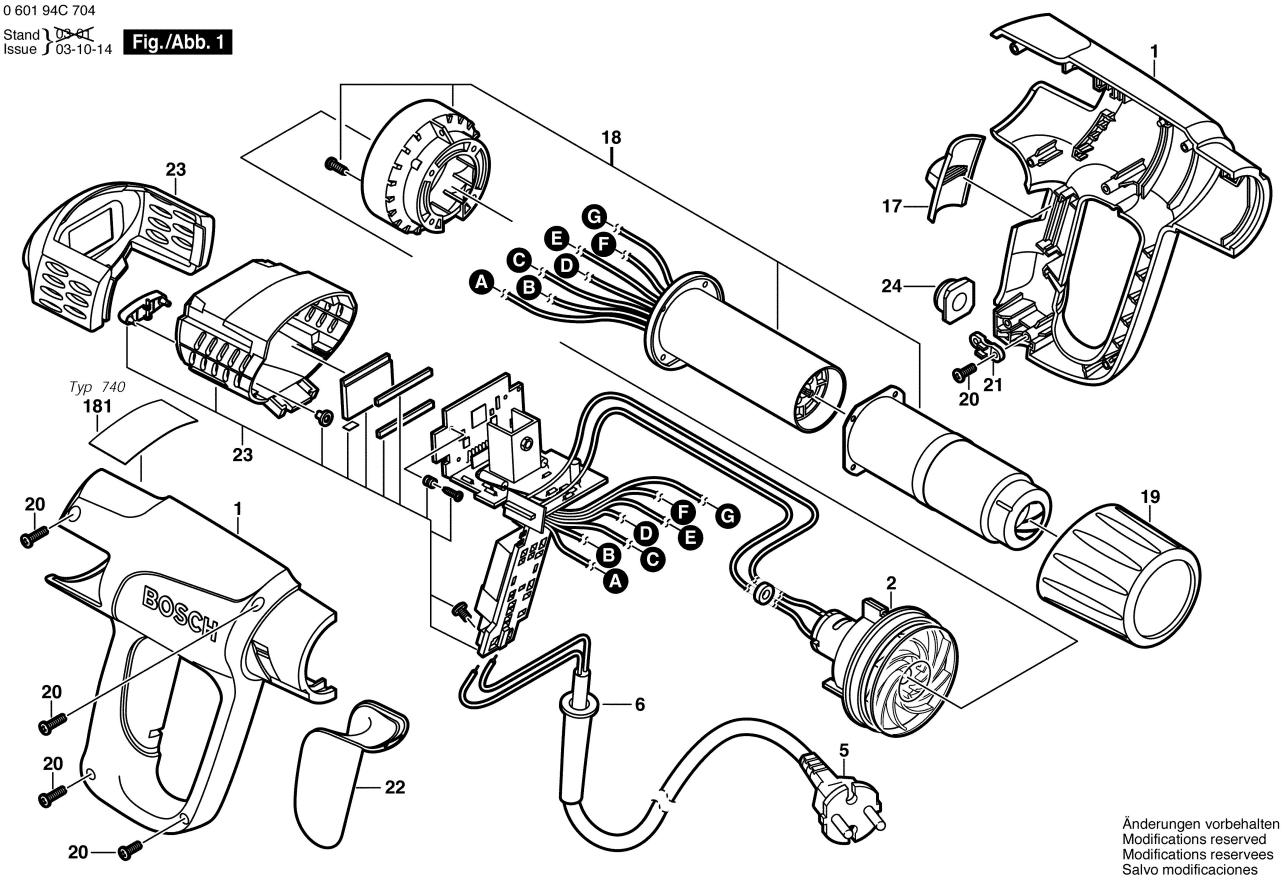

Änderungen vorbehalten
Modifications reserved
Modifications reservees
Salvo modificaciones