0 601 955 555
Stand } ~~99-06~~
Issue } 99-07-26

**Fig./Abb. 1**

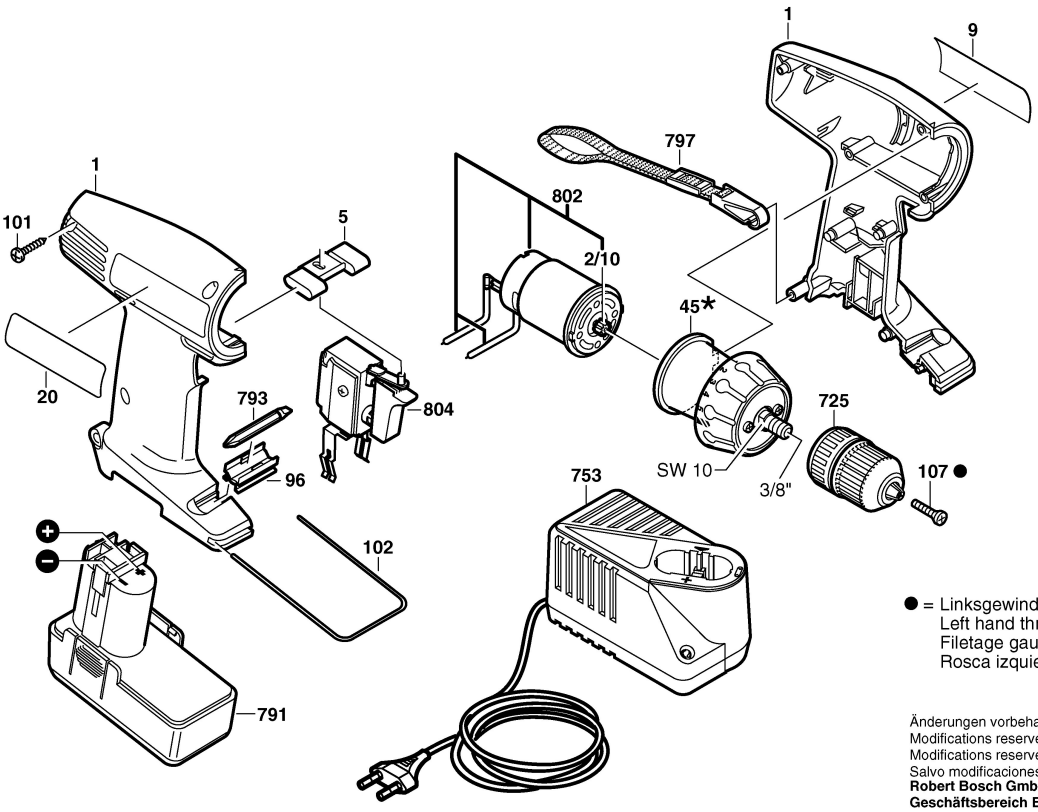


● = Linksgewinde
Left hand thread
Filetage gauche
Rosca izquierda

Änderungen vorbehalten
Modifications reserved
Modifications reservees
Salvo modificaciones
**Robert Bosch GmbH**
**Geschäftsbereich Elektrowerkzeuge**
**70745 Leinfelden-Echterdingen 1**