0 601 955 652

Stand / Issue } 00-04-27 **Fig./Abb. 1**

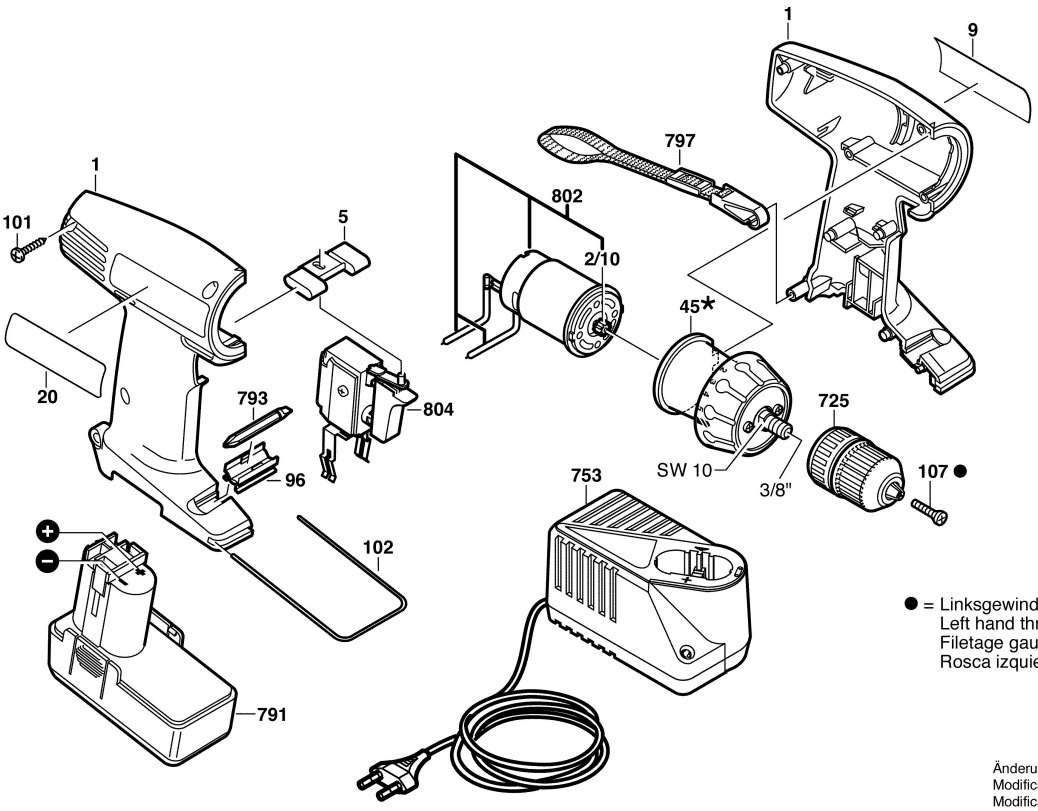

Änderungen vorbehalten
Modifications reserved
Modifications reservees
Salvo modificaciones