Typ 0 603 **149** 4 . . = **CSB 800-2E**

Stand ~~83-10~~
Issue 94-10

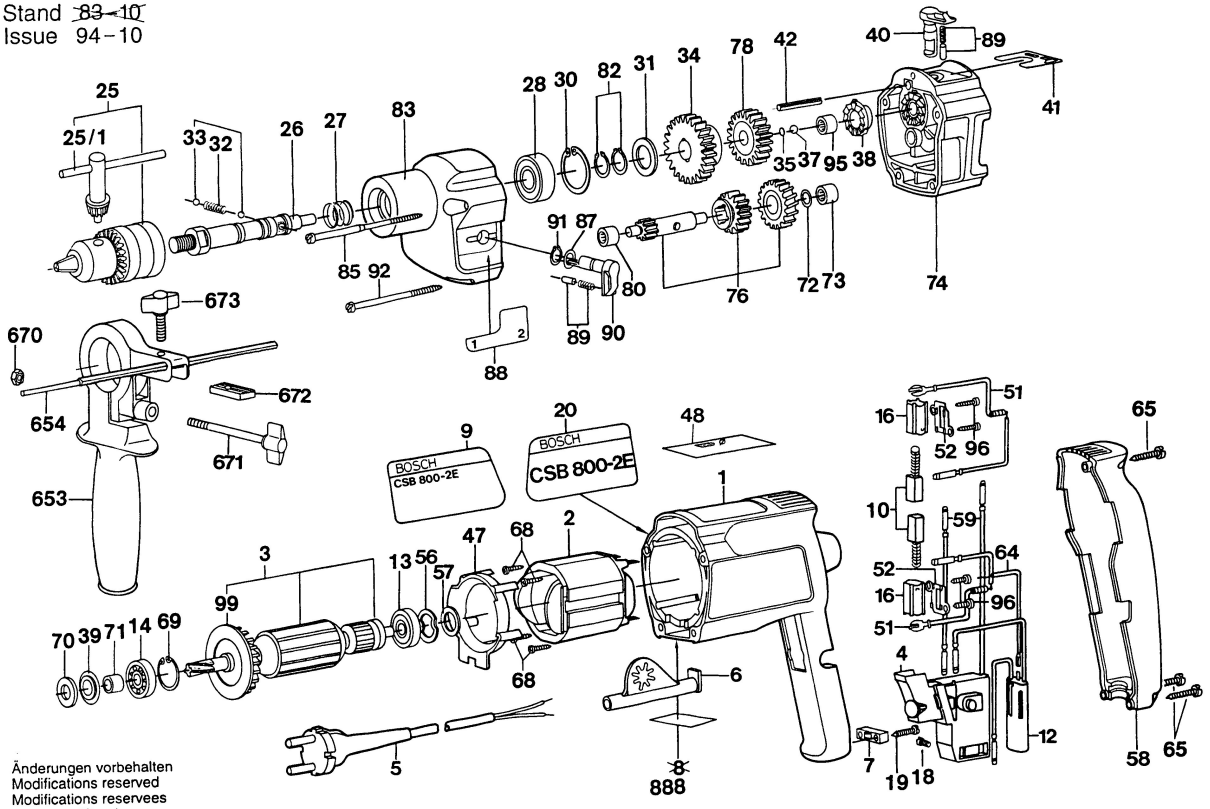

Änderungen vorbehalten
Modifications reserved
Modifications reservees
Salvo modificaciones

Robert Bosch GmbH
Geschäftsbereich Elektrowerkzeuge
70745 Leinfelden-Echterdingen