Typ 0 603 167 6. .

Stand ~~94-10~~
Issue 95-01

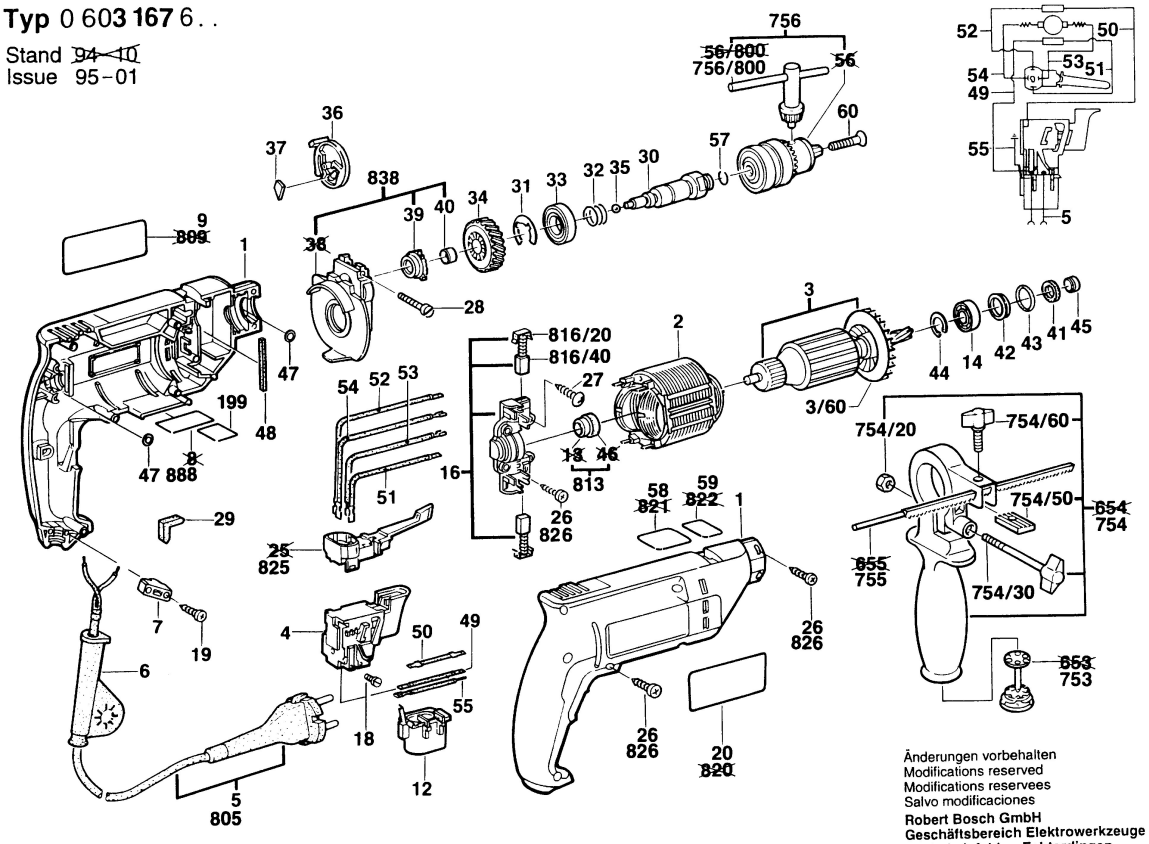

Änderungen vorbehalten
Modifications reserved
Modifications reservees
Salvo modificaciones

Robert Bosch GmbH
Geschäftsbereich Elektrowerkzeuge
70745 Leinfelden-Echterdingen