0 603 169 078
Stand / Issue } 01-03-05 **Fig./Abb. 1**

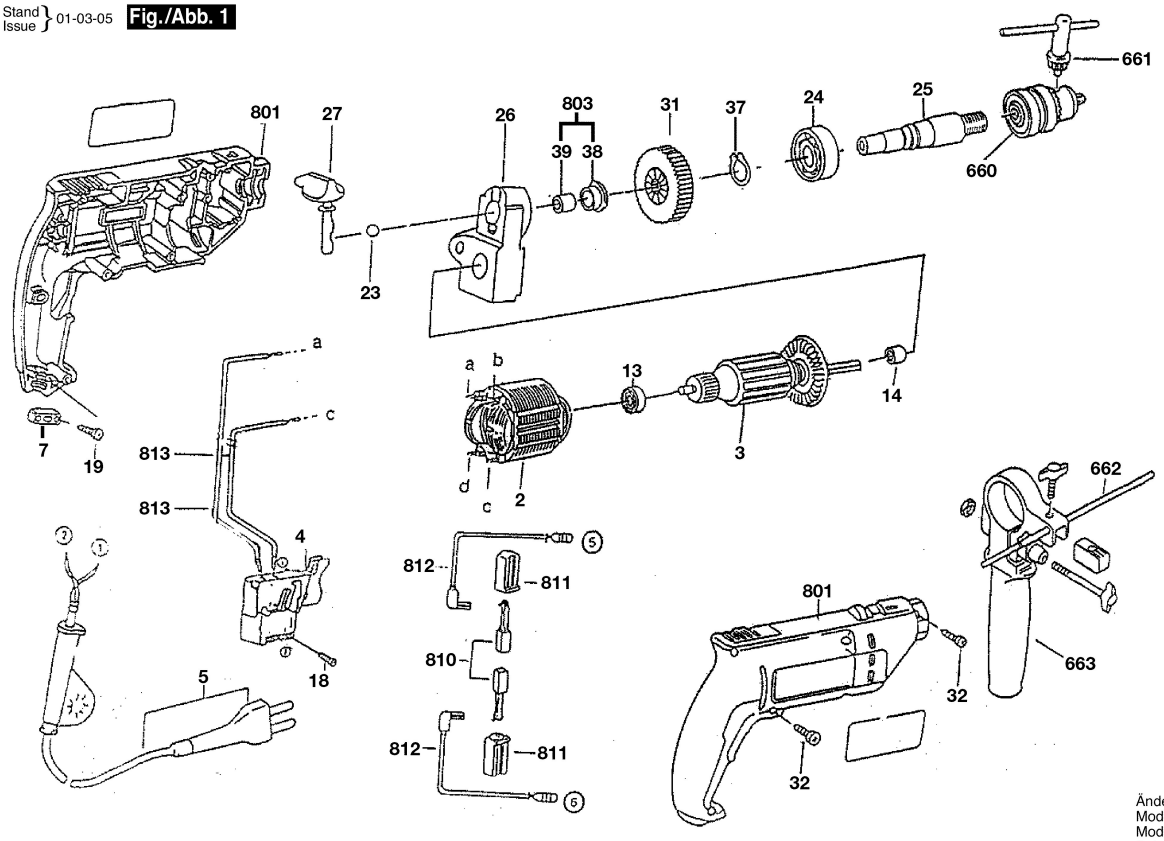

Änderungen vorbehalten
Modifications reserved
Modifications reservees
Salvo modificaciones