0 603 234 503
Issue / Stand } 00-12-27 **Fig./Abb. 1**

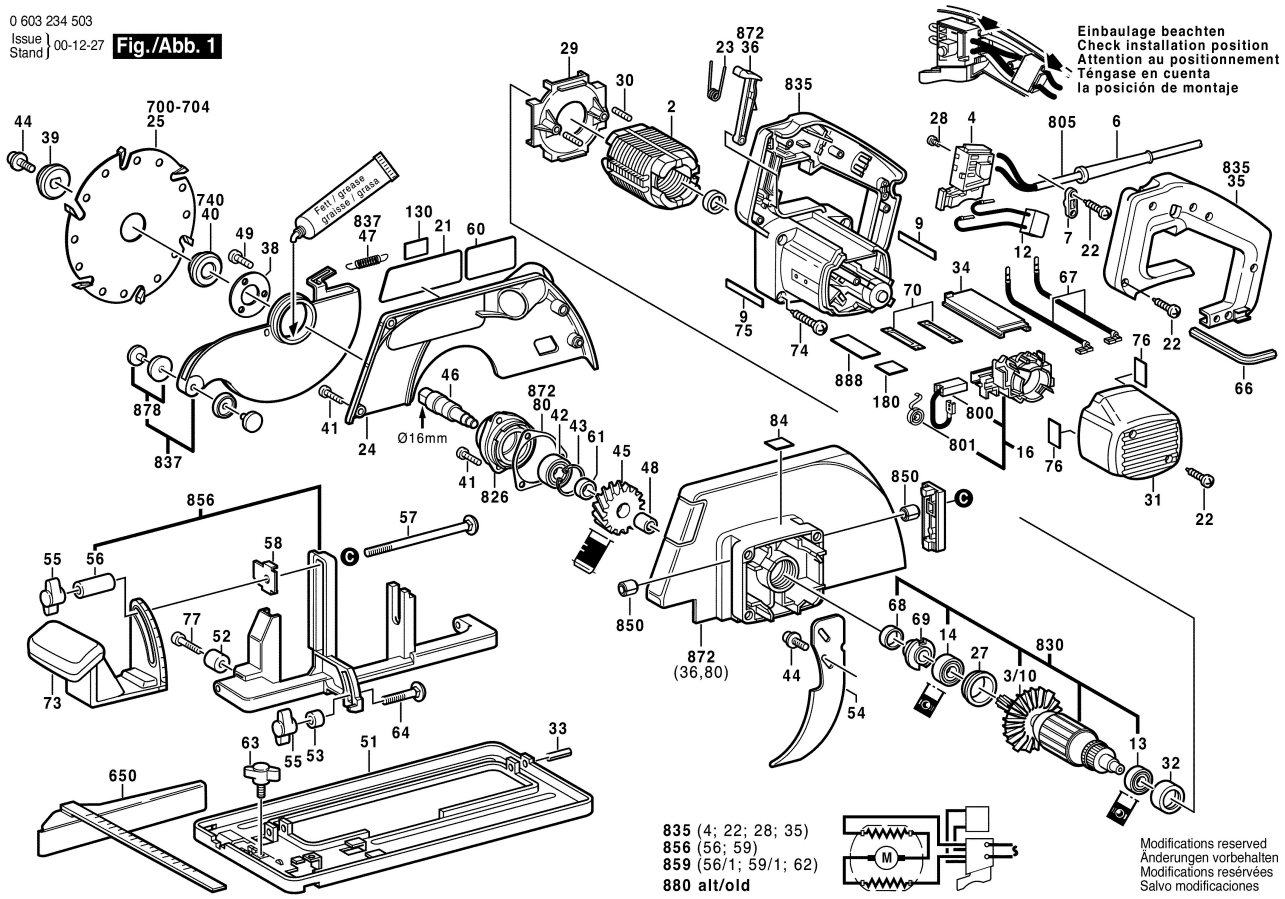

Modifications reserved
Änderungen vorbehalten
Modifications resérvées
Salvo modificaciones