Typ 0 603 **268** 5 . . = **PHG 600 - CE**

Stand ~~95-01~~
Issue 95-07.26

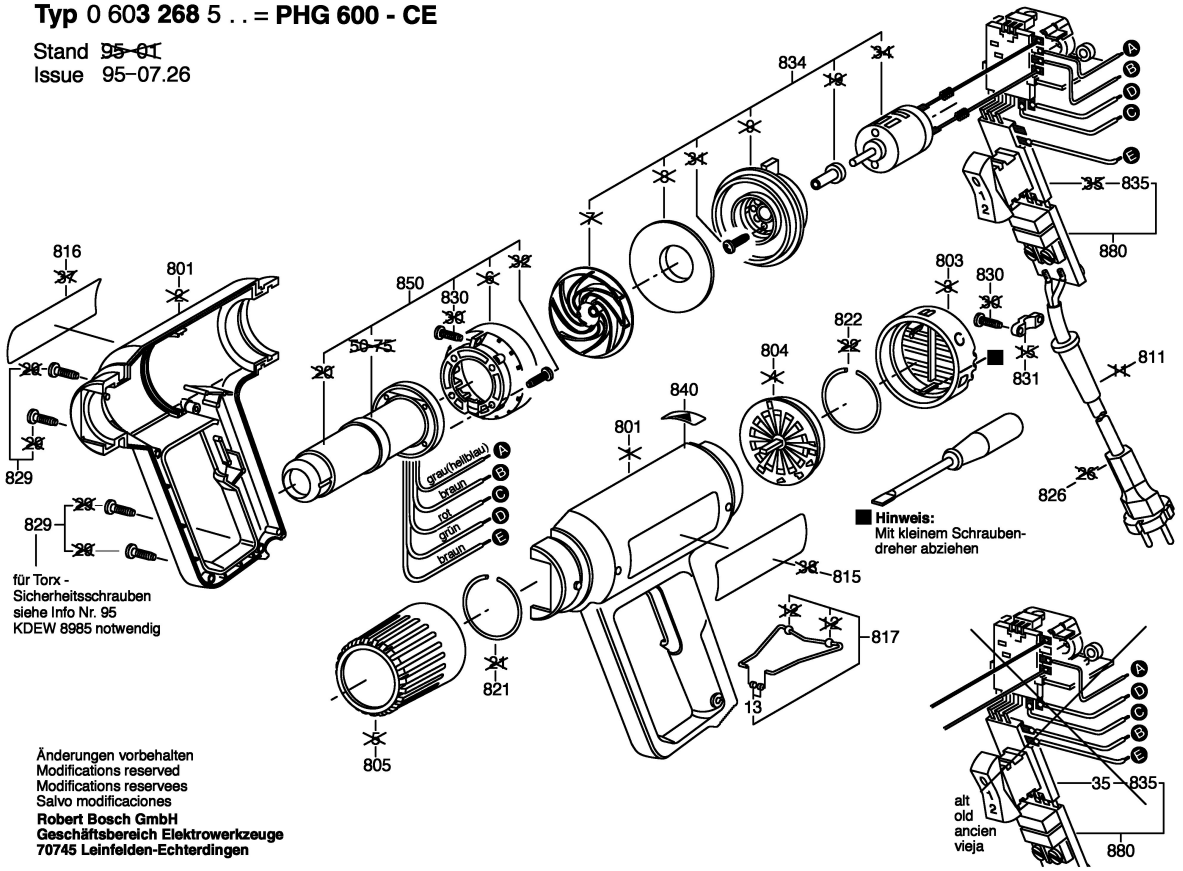

Änderungen vorbehalten
Modifications reserved
Modifications reservees
Salvo modificaciones

Robert Bosch GmbH
Geschäftsbereich Elektrowerkzeuge
70745 Leinfelden-Echterdingen