0 603 278 278

Stand ~~09-10~~
Issue 00-11-07

Abb./Fig. 1

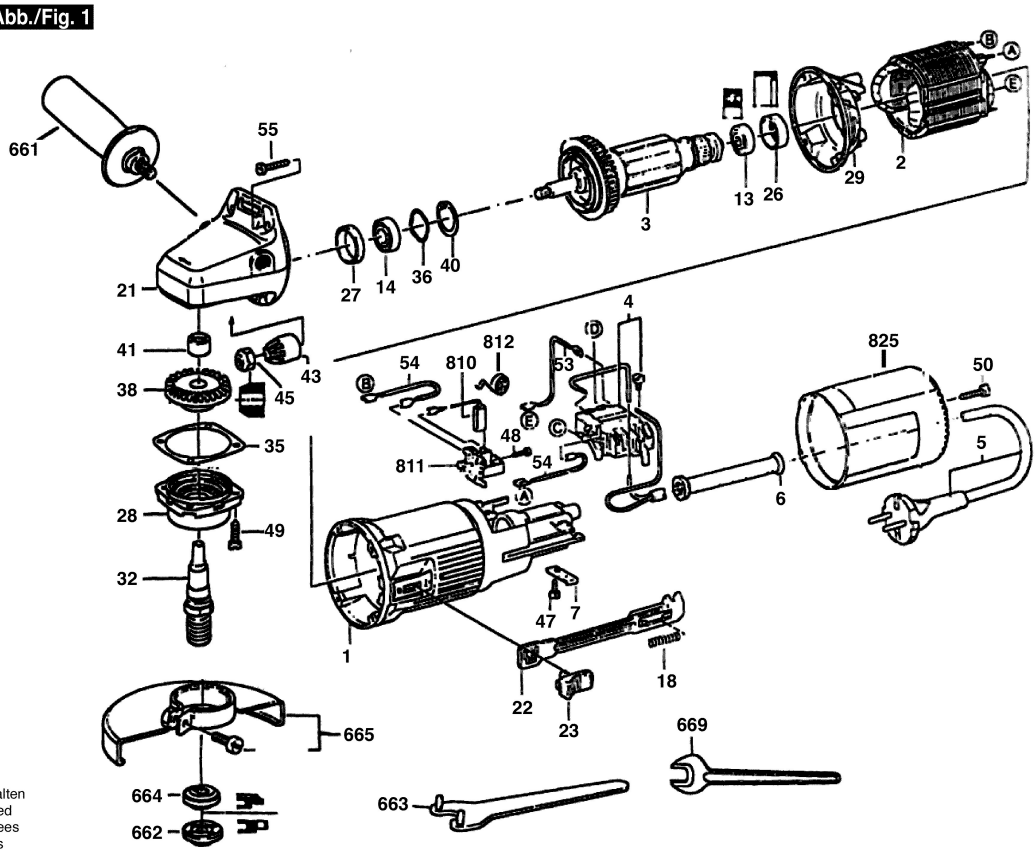

Änderungen vorbehalten
Modifications reserved
Modifications reservees
Salvo modificaciones