0 603 278 378

Stand ~~00-11-02~~
Issue 00-11-13

Fig./Abb. 1

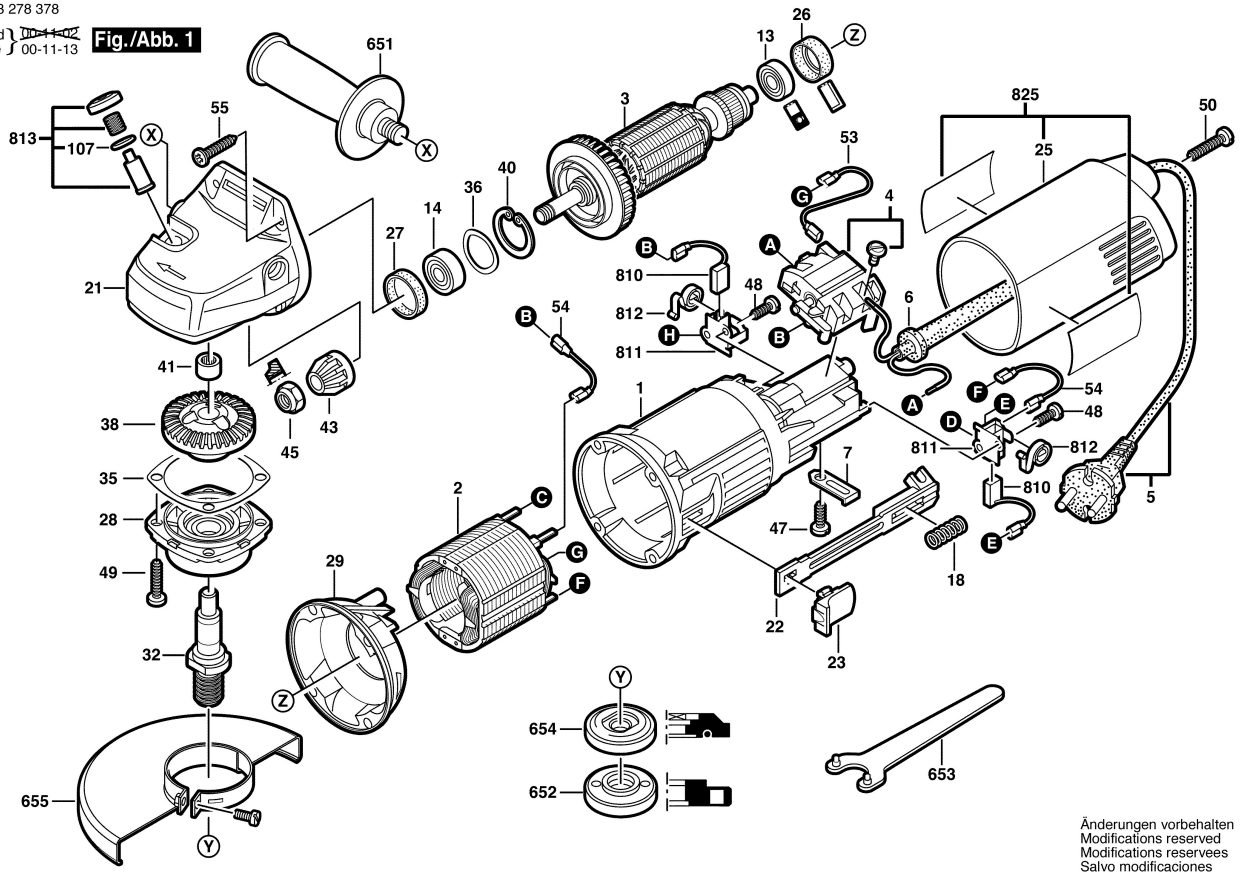

Änderungen vorbehalten
Modifications reserved
Modifications reservees
Salvo modificaciones