Typ 0 603 **281** 761 = **MFS 2600 (Migros)**

Stand ~~91-06~~
Issue 95-01

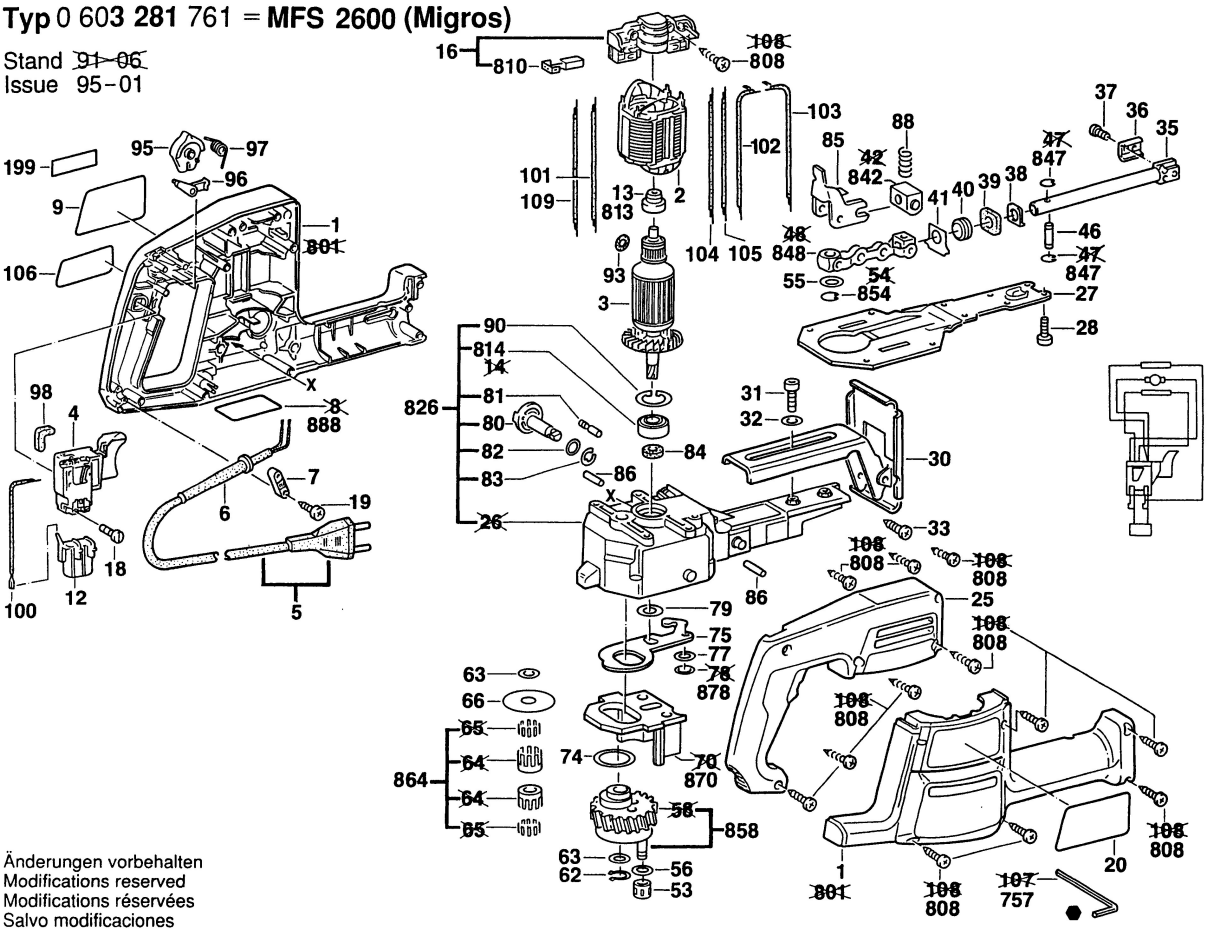

Änderungen vorbehalten
Modifications reserved
Modifications réservées
Salvo modificaciones