0 603 355 004

Stand / Issue } 99-05-12 **Fig./Abb. 1**

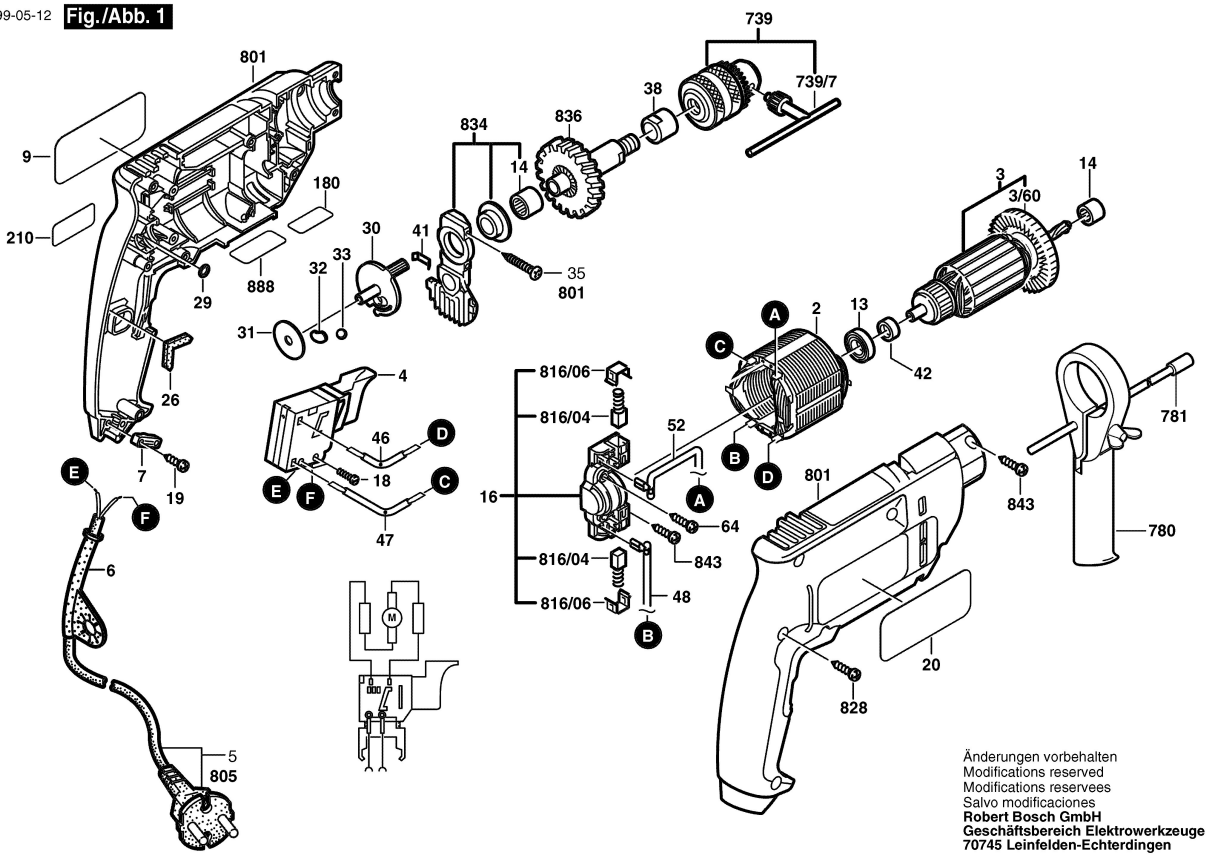


Änderungen vorbehalten
Modifications reserved
Modifications reservees
Salvo modificaciones
**Robert Bosch GmbH**
**Geschäftsbereich Elektrowerkzeuge**
**70745 Leinfelden-Echterdingen**