0 603 363 003

Stand } ~~08-05~~
Issue } 01-08-02

**Fig./Abb. 1**

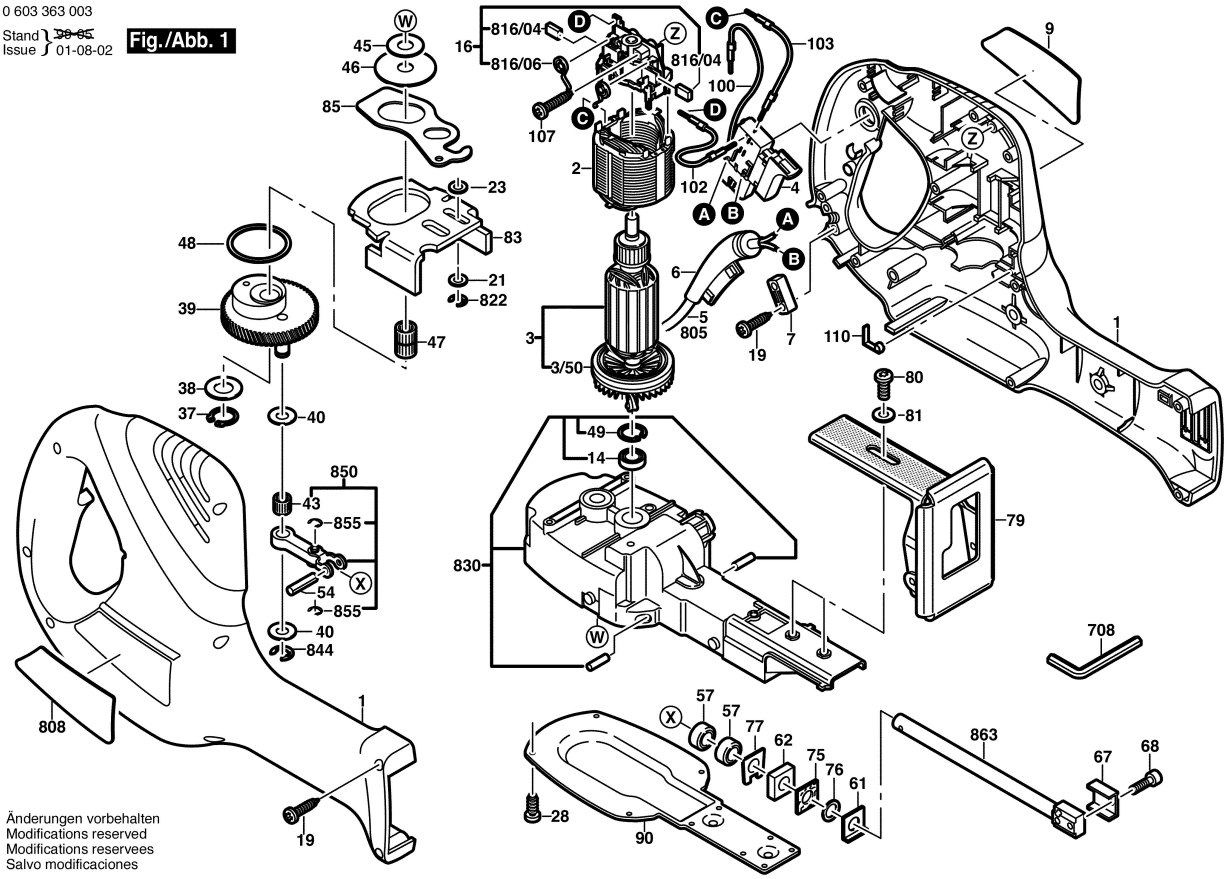


Änderungen vorbehalten
Modifications reserved
Modifications reservees
Salvo modificaciones