0 603 936 503
Stand / Issue 05-03-16

**Fig./Abb. 1**

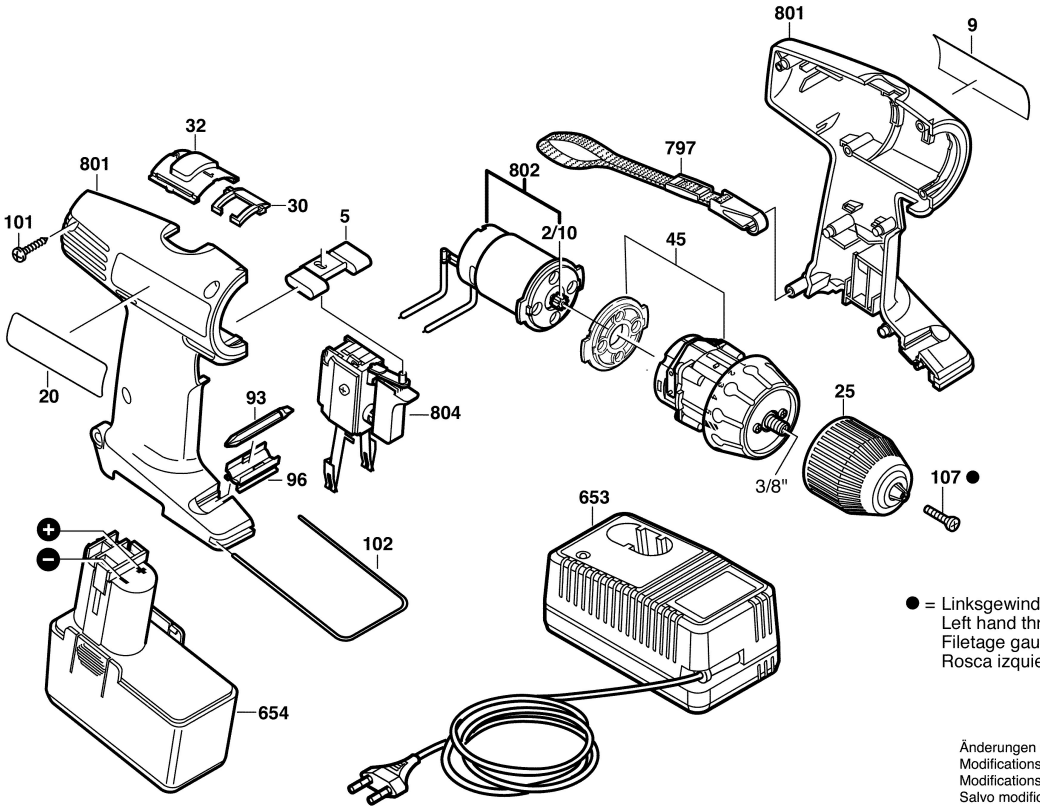


● = Linksgewinde
Left hand thread
Filetage gauche
Rosca izquierda

Änderungen vorbehalten
Modifications reserved
Modifications reservees
Salvo modificaciones