0 603 940 303

Stand } 00-06
Issue } 00-12-20

Fig./Abb. 1

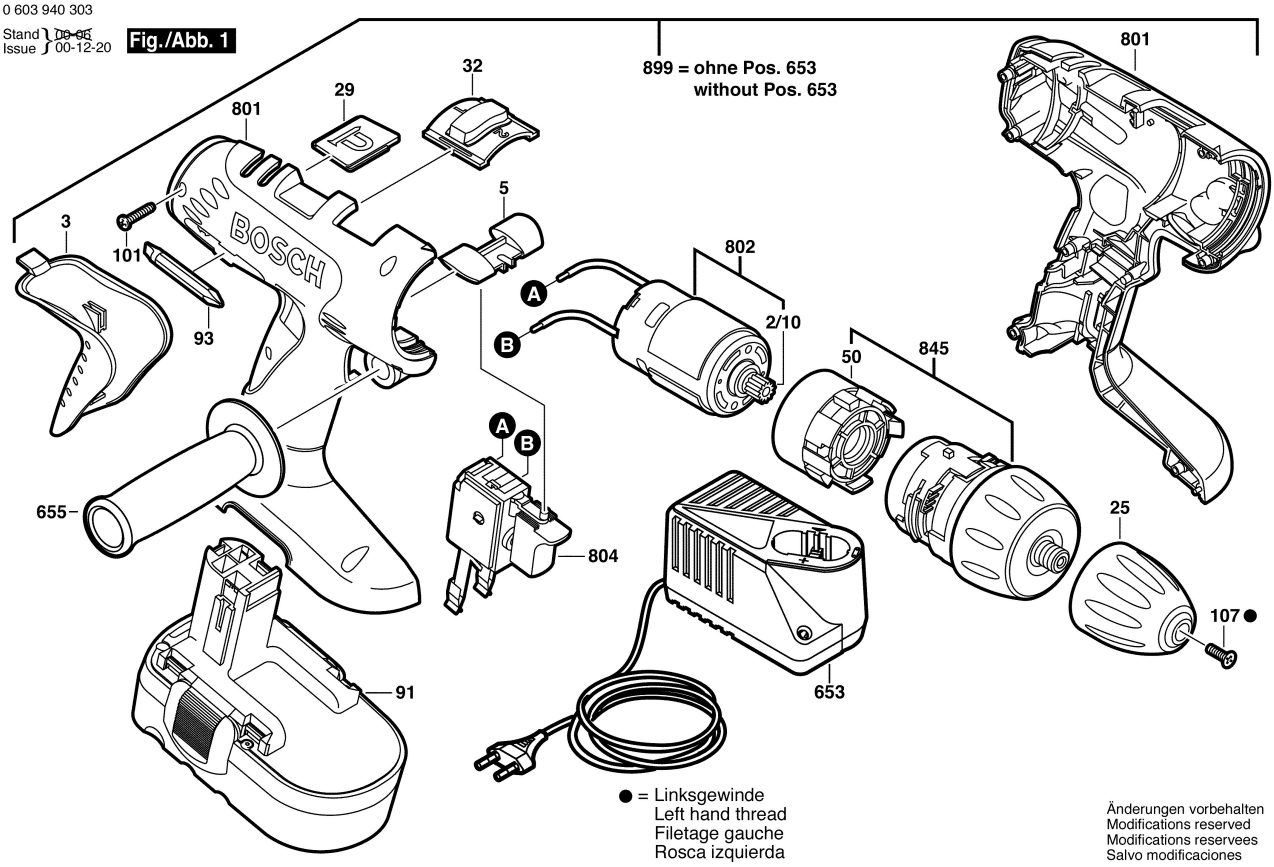

Änderungen vorbehalten
Modifications reserved
Modifications reservees
Salvo modificaciones