0 603 940 603

Stand ~~02-10~~
Issue 05-03-16

Fig./Abb. 1

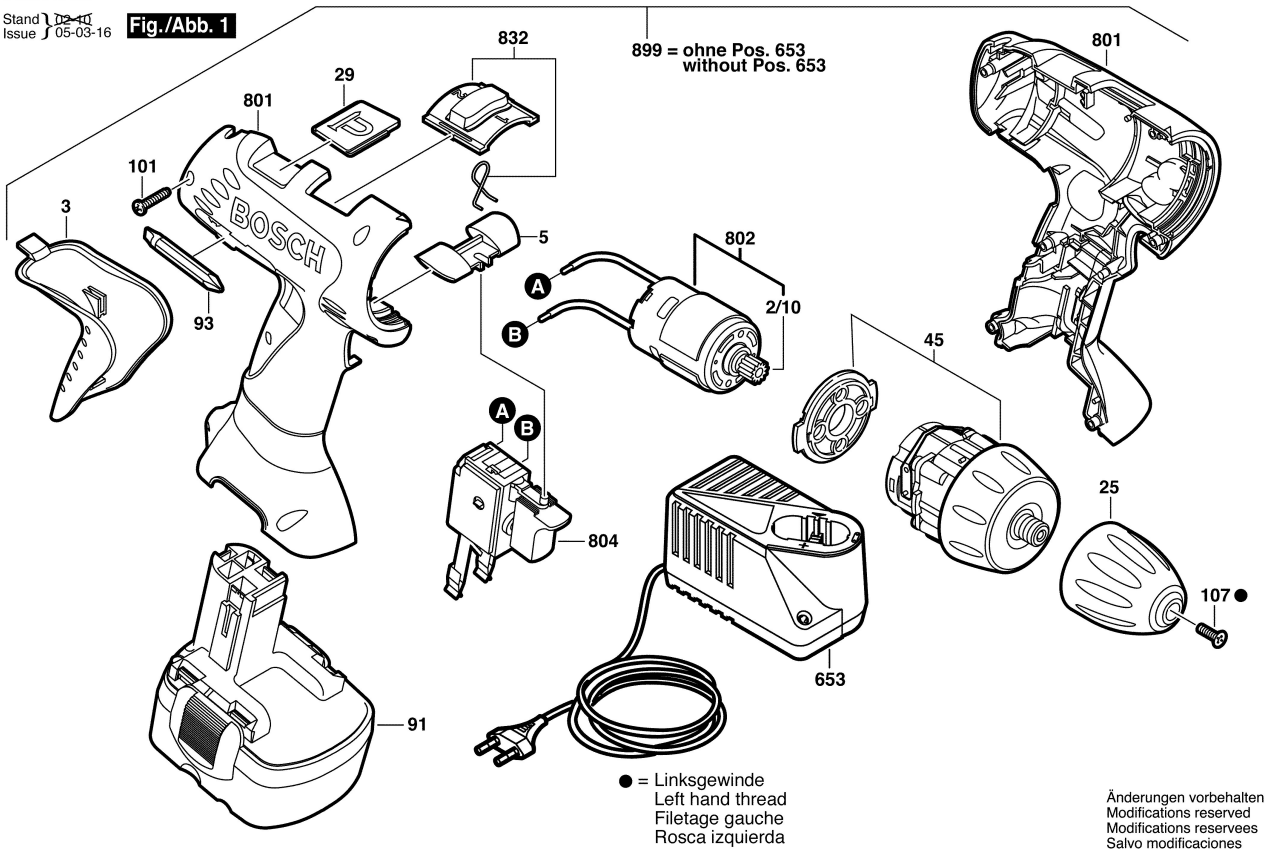

Änderungen vorbehalten
Modifications reserved
Modifications reservees
Salvo modificaciones