0 611 214 703
Issue / Stand 04-02-20 **Fig./Abb. 1**

◆ **Alte Ausführung**
Old execution
Ancien exécution
Vieja ejecución

Änderungen vorbehalten
Modifications reserved
Modifications reservées
Salvo modificaciones

★ mit Loctite 222 sichern
secure with Loctite 222

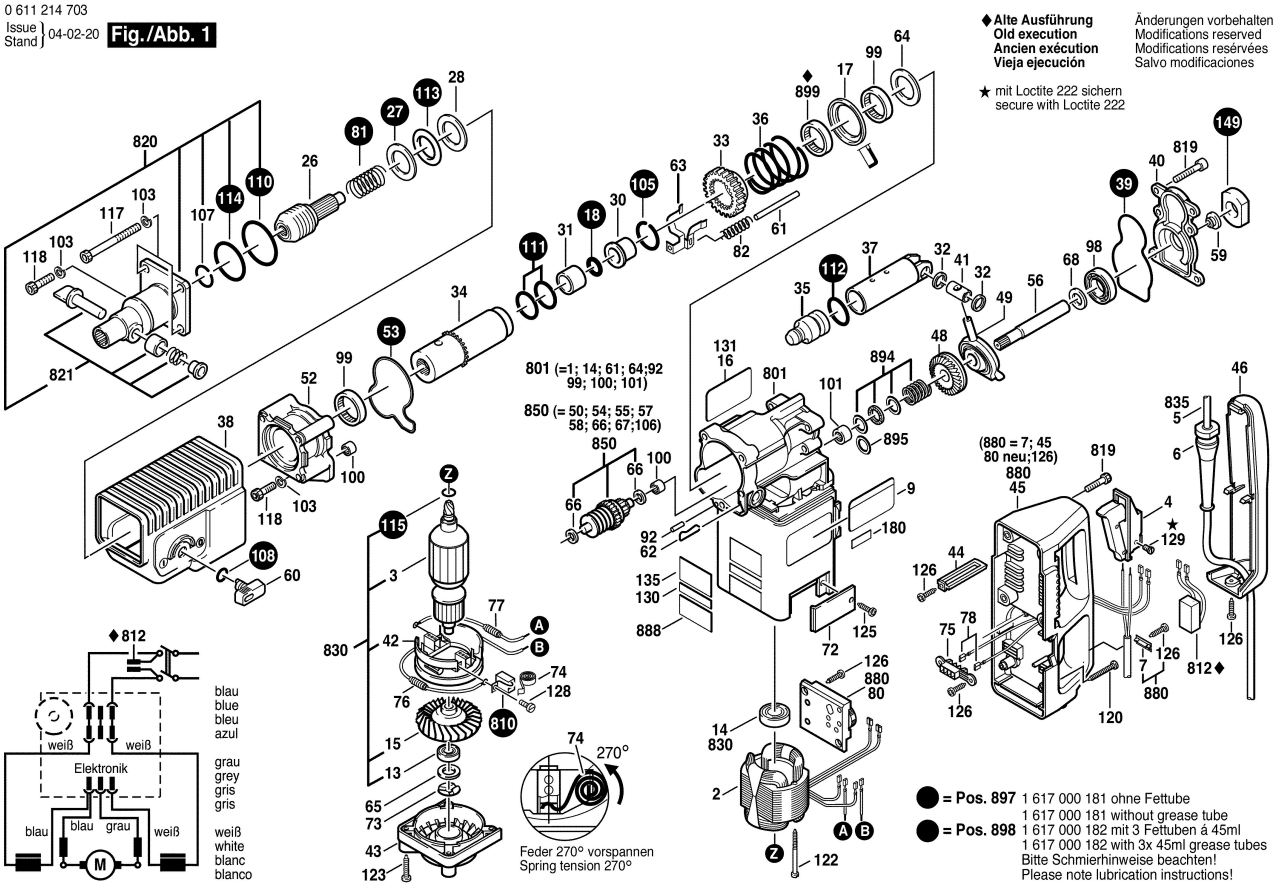

0 611 214 703
Issue / Stand 04-02-20 **Fig./Abb. 2**

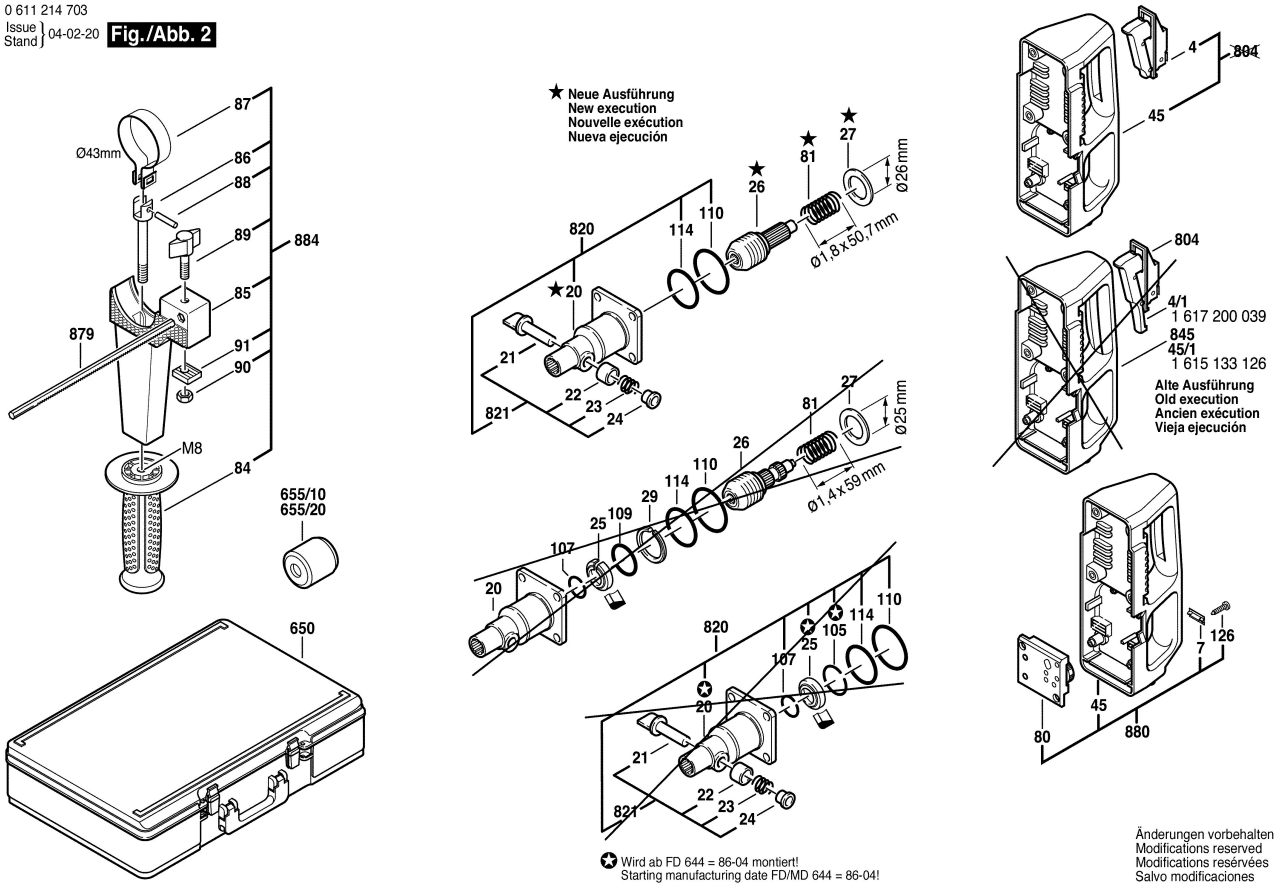

Änderungen vorbehalten
Modifications reserved
Modifications reservées
Salvo modificaciones