0 611 215 703
Issue / Stand 03-06-17

Fig./Abb. 1

Änderungen vorbehalten
Modifications reserved
Modifications reservées
Salvo modificaciones

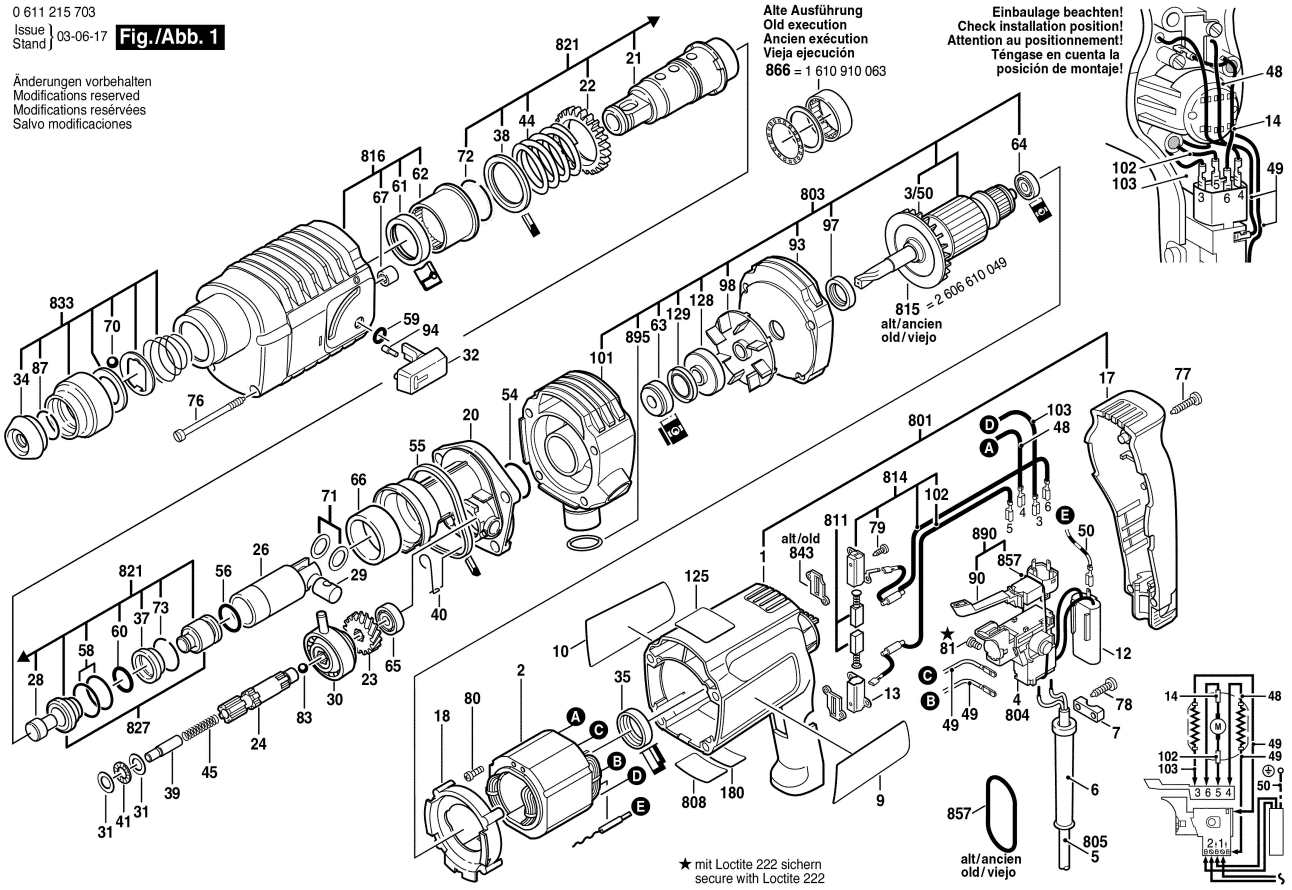

0 611 215 703
Issue / Stand 03-06-17
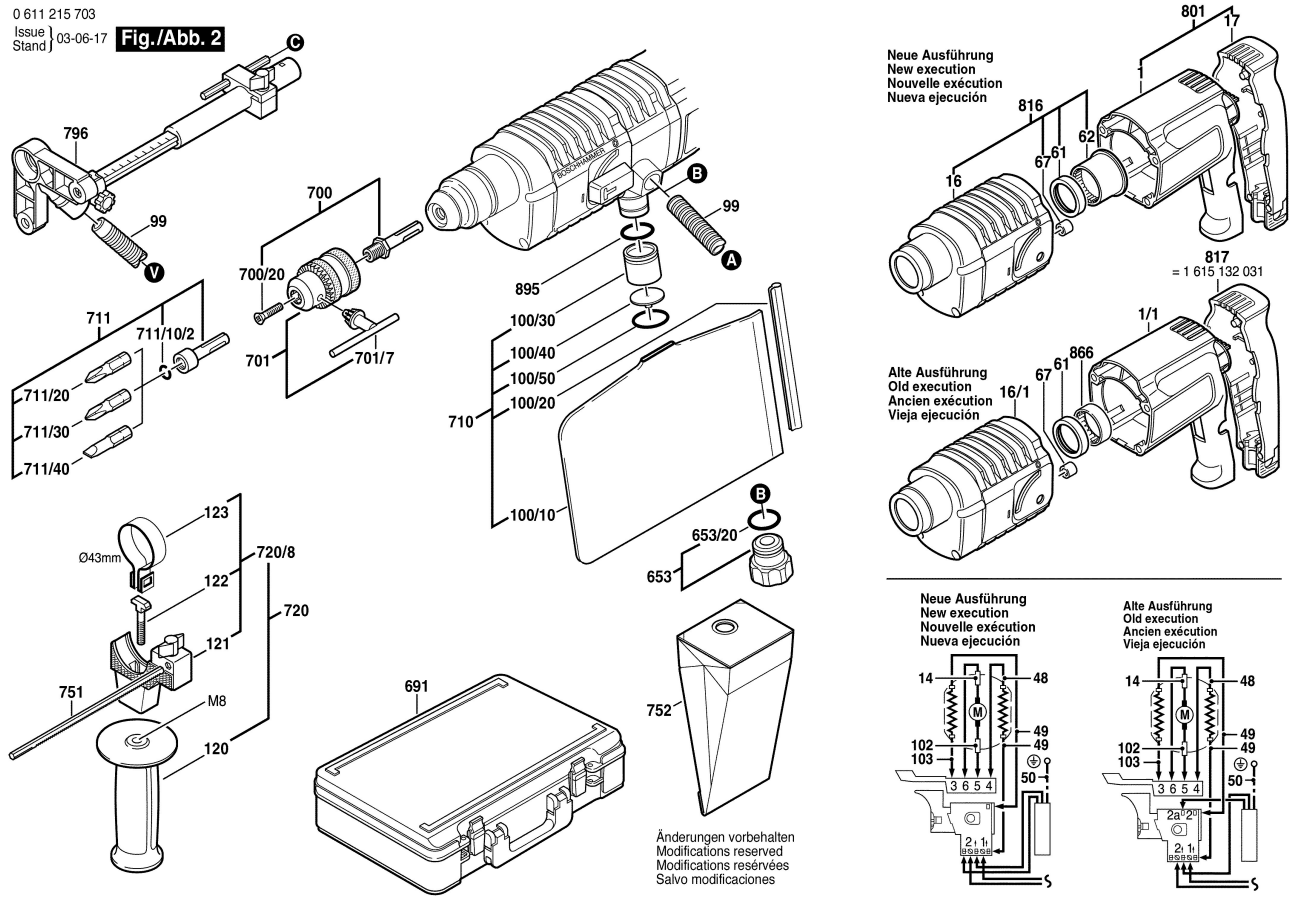
Fig./Abb. 2