3 601 A9C 700

Stand } ~~13-05~~
Issue } 14-01-22

Fig. /Abb. 1

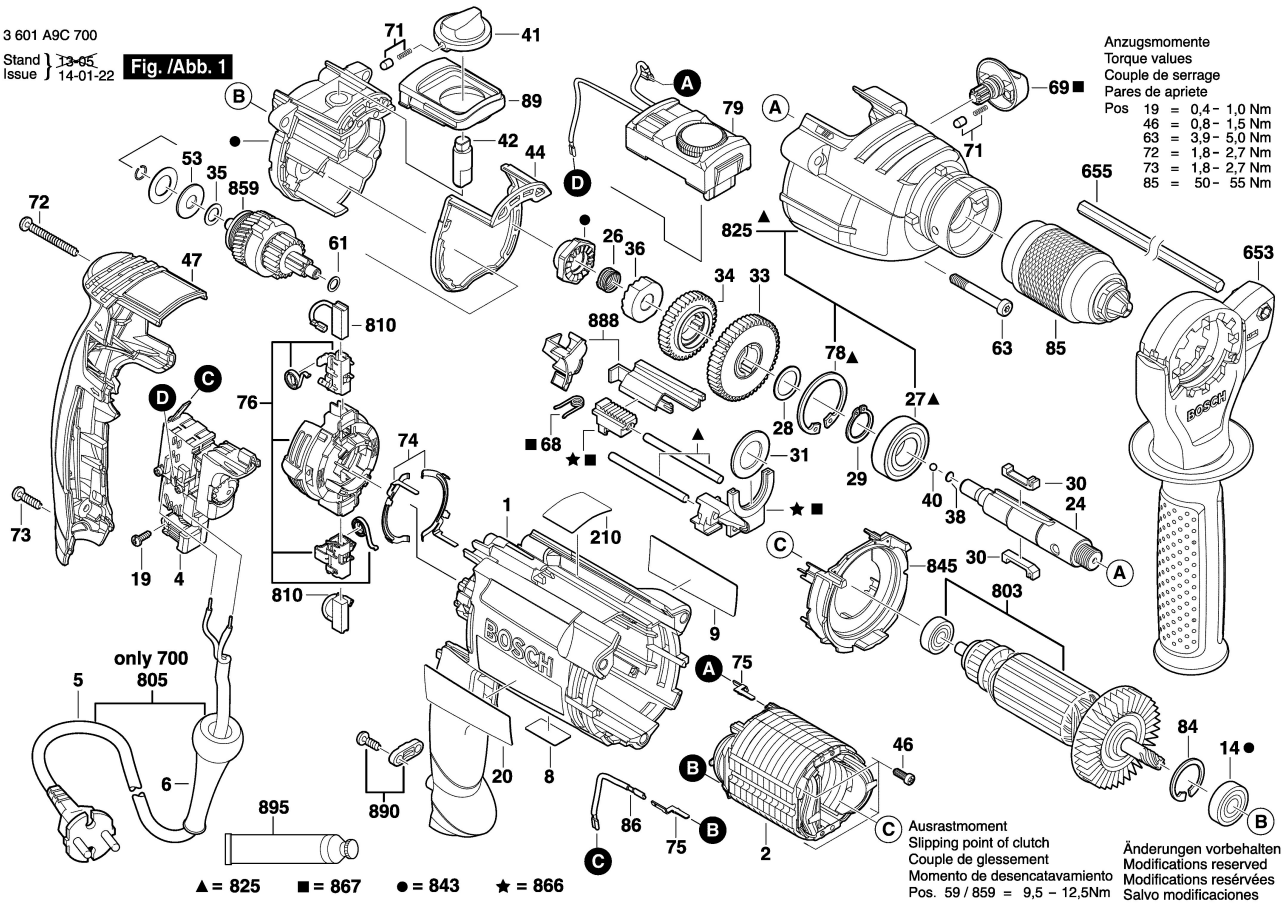

Anzugsmomente
Torque values
Couple de serrage
Pares de apriete

Pos			
19	=	0,4 – 1,0	Nm
46	=	0,8 – 1,5	Nm
63	=	3,9 – 5,0	Nm
72	=	1,8 – 2,7	Nm
73	=	1,8 – 2,7	Nm
85	=	50 – 55	Nm

Änderungen vorbehalten
Modifications reserved
Modifications reservées
Salvo modificaciones