3 601 B17 080

Stand ~~13-07~~
Issue 14-02-27

Fig. /Abb. 1

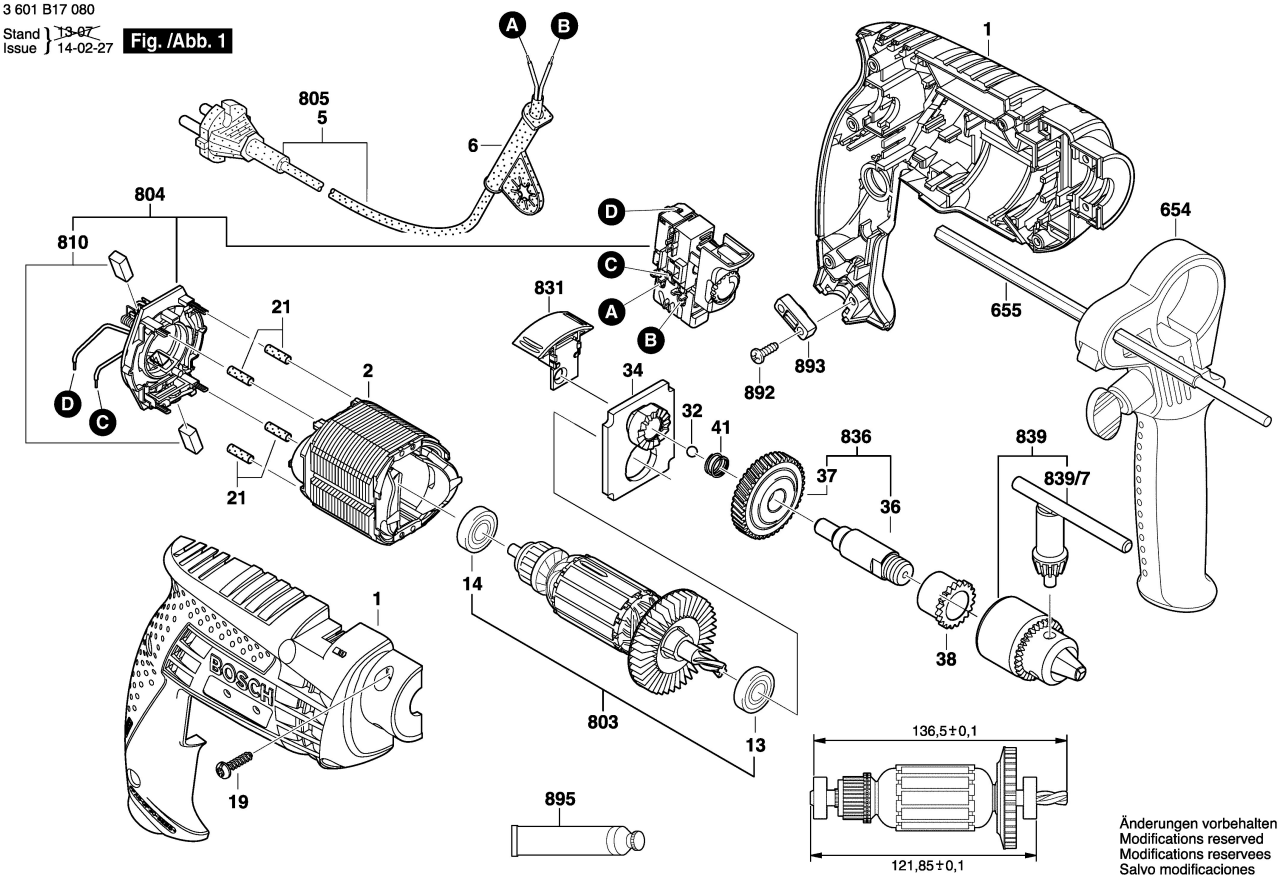

Änderungen vorbehalten
Modifications reserved
Modifications reservees
Salvo modificaciones