3 601 B17 101

Stand } ~~09-05~~
Issue } 14-02-27

Fig./Abb. 1

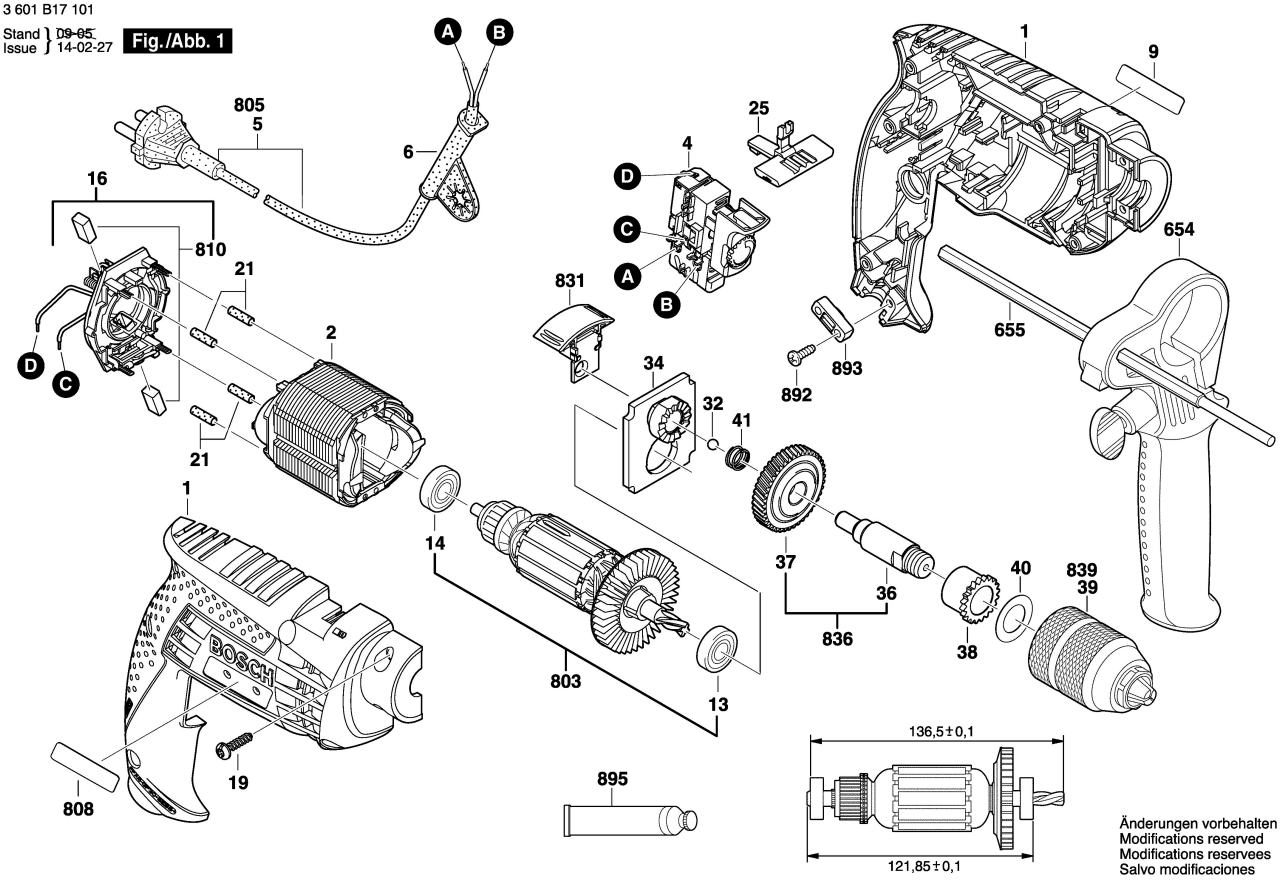

Änderungen vorbehalten
Modifications reserved
Modifications reservees
Salvo modificaciones