3 601 H67 100
Issue / Stand } 14-09-17 **Fig./Abb. 1**

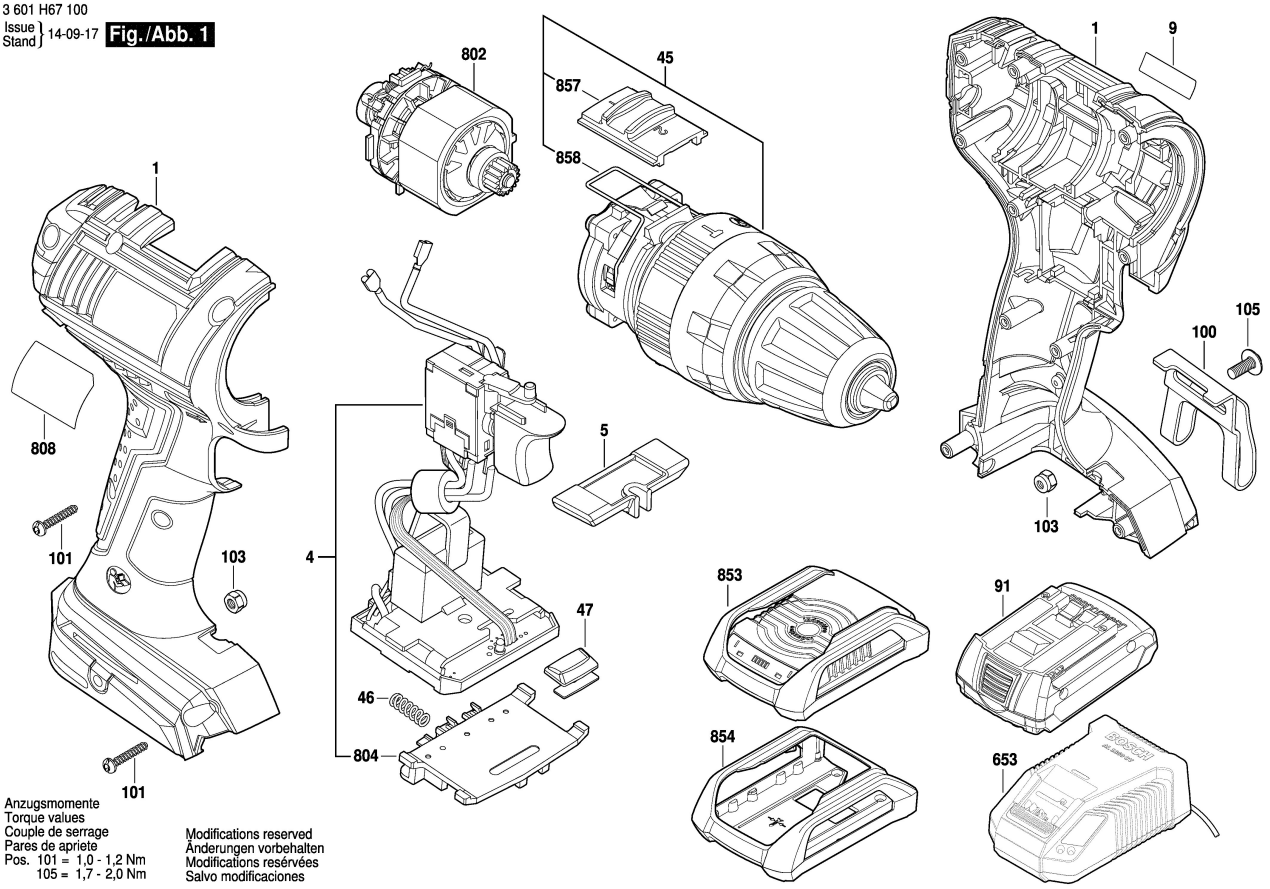

Anzugsmomente
Torque values
Couple de serrage
Pares de apriete
Pos. 101 = 1,0 - 1,2 Nm
105 = 1,7 - 2,0 Nm

Modifications reserved
Änderungen vorbehalten
Modifications resérvées
Salvo modificaciones