3 601 J09 400

Stand ~~05-11-14~~
Issue 06-01-24

**Fig./Abb. 1**

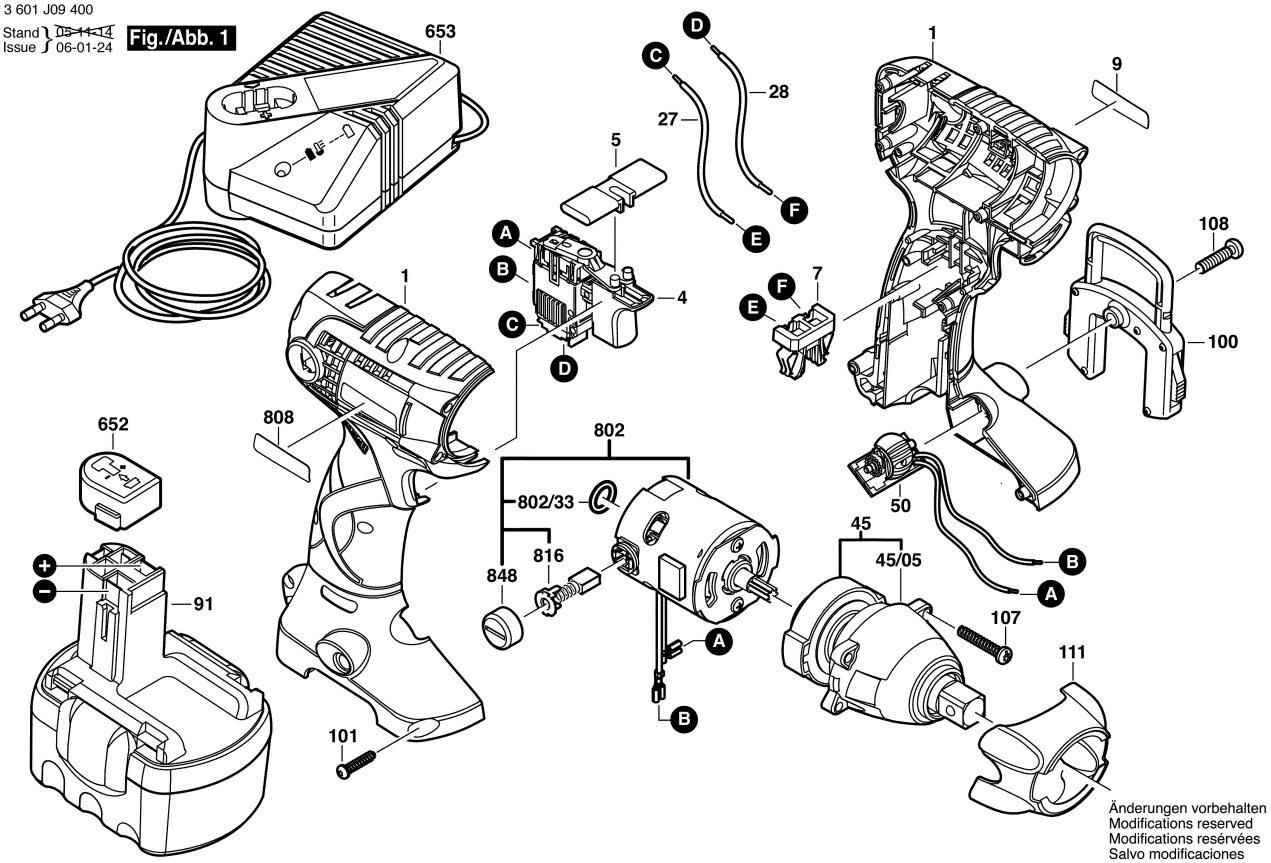


Änderungen vorbehalten
Modifications reserved
Modifications resérvées
Salvo modificaciones