3 601 K61 510
Issue Stand 10-08-30

**Fig./Abb. 1**

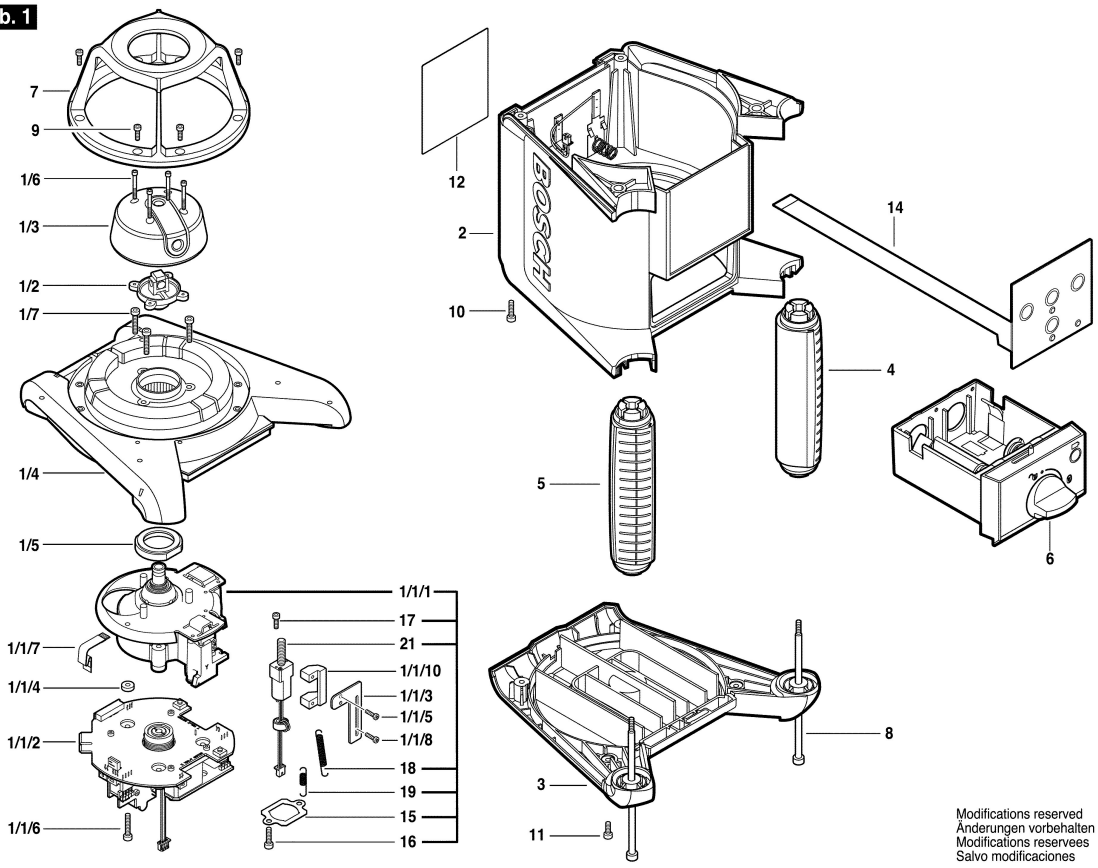


Modifications reserved
Änderungen vorbehalten
Modifications reservees
Salvo modificaciones