3 603 C41 050

Stand / Issue 06-03-21

Fig./Abb. 1

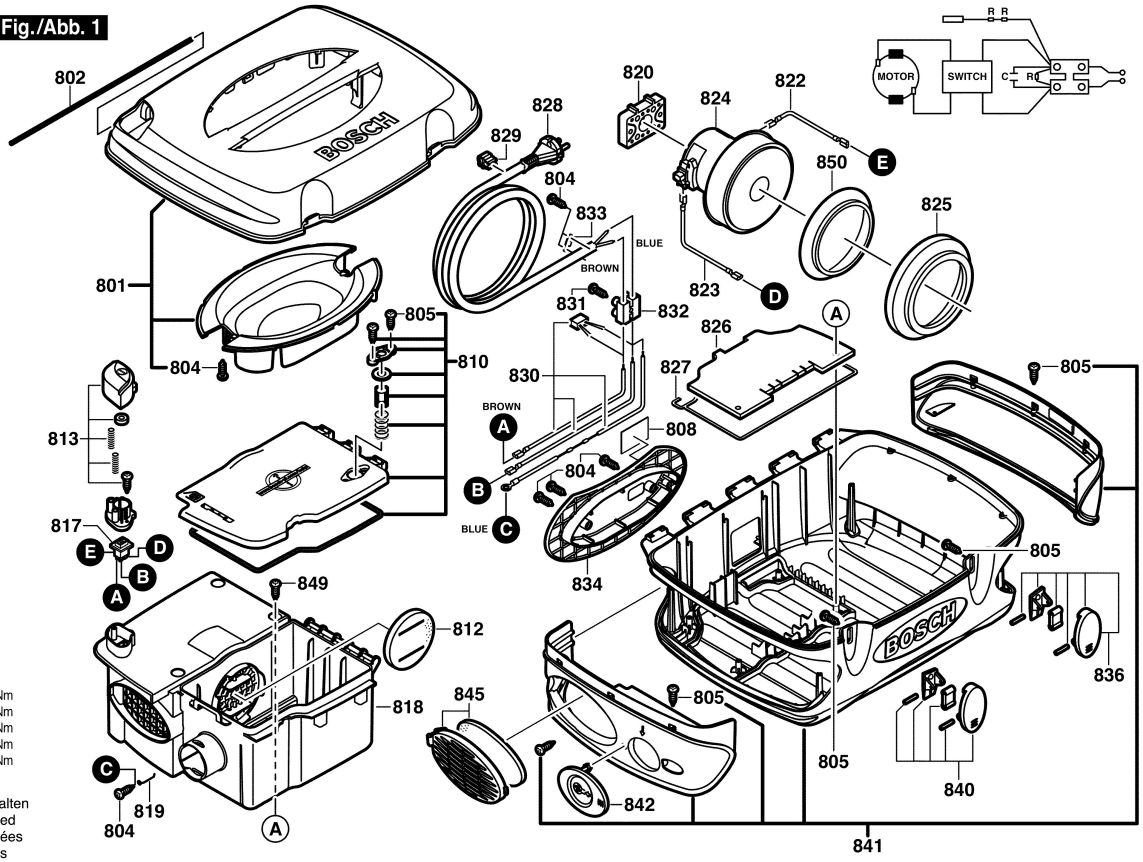

Torque values
Anzugsmomente
Couple de serrage
Pares de apriete

Pos 804 = 0,5 ± 0,1 Nm
805 = 0,5 ± 0,1 Nm
831 = 0,3 ± 0,1 Nm
846 = 0,5 ± 0,1 Nm
849 = 0,6 ± 0,1 Nm

Änderungen vorbehalten
Modifications reserved
Modifications resérvées
Salvo modificaciones