3 616 C05 A70

Stand / Issue 06-04-27 **Fig./Abb. 1**

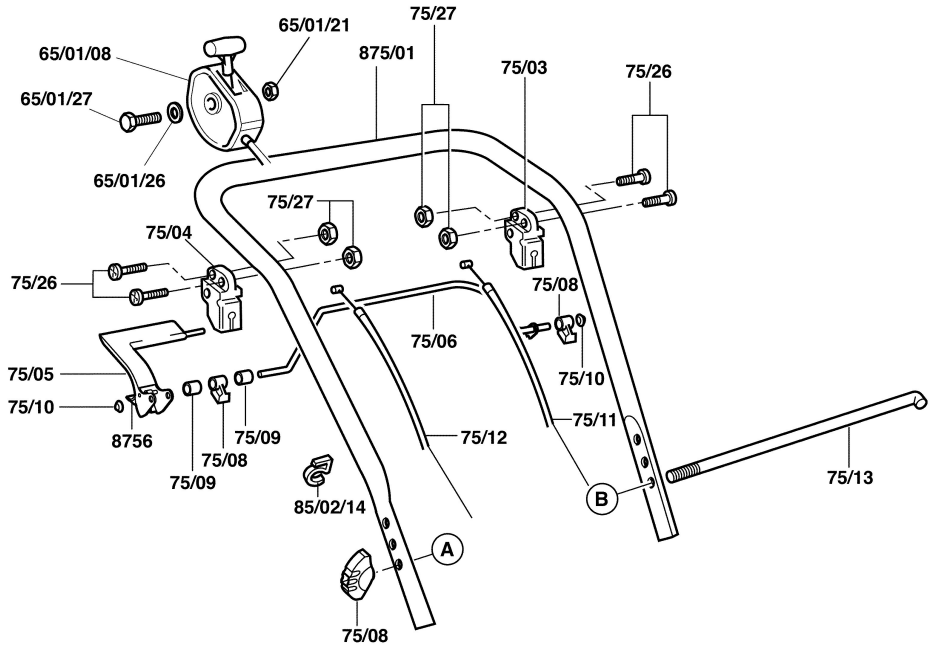


Änderungen vorbehalten
Modifications reserved
Modifications reservees
Salvo modificaciones

3 616 C05 A70

Stand / Issue 06-04-27 **Fig./Abb. 2**

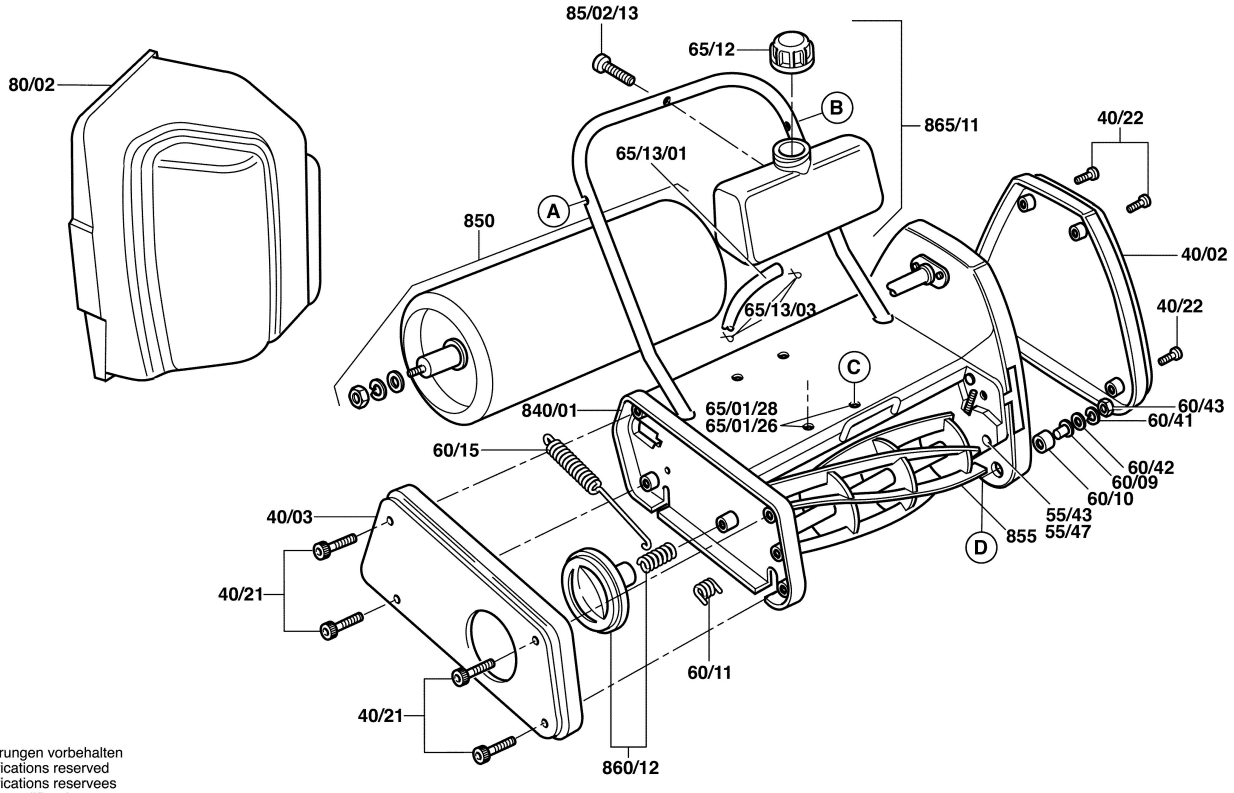


Änderungen vorbehalten
Modifications reserved
Modifications reservees
Salvo modificaciones

3 616 C05 A70

Stand / Issue 06-04-27 **Fig./Abb. 3**

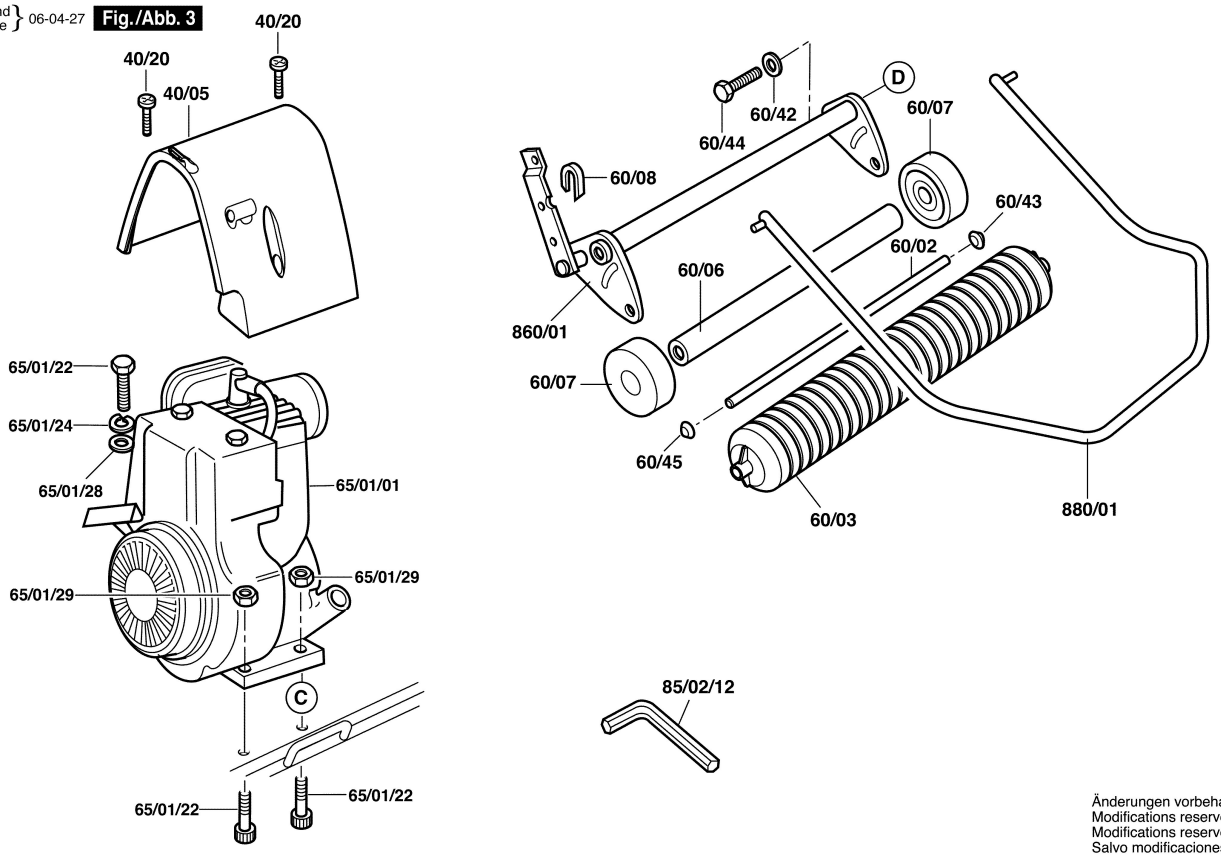


Änderungen vorbehalten
Modifications reserved
Modifications reservees
Salvo modificaciones

F016 305 542

Stand / Issue ~~01-11-22~~ 01-11-27 **Fig./Abb. 4**

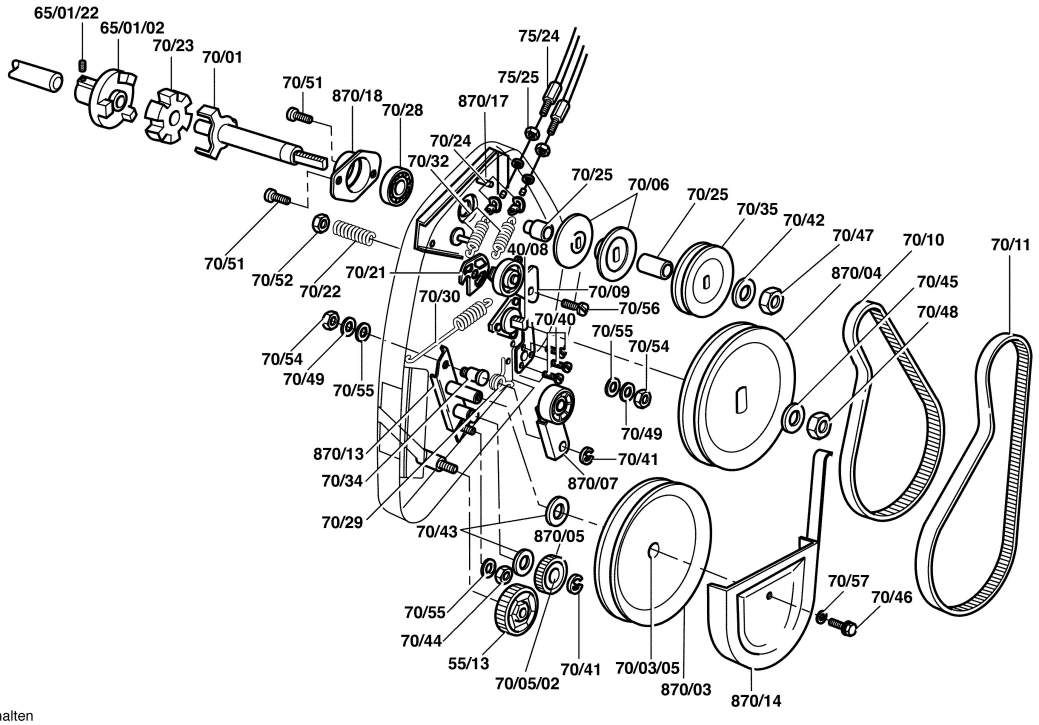


Änderungen vorbehalten
Modifications reserved
Modifications reservees
Salvo modificaciones

F016 305 542

Stand ~~01-11-22~~
Issue 01-11-27 **Fig./Abb. 5**

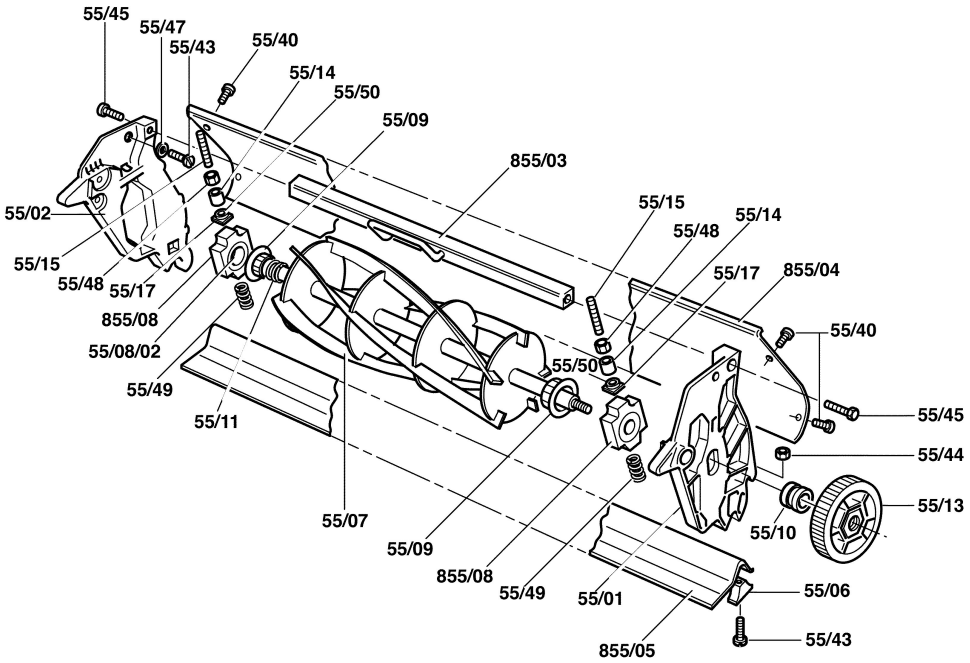


Änderungen vorbehalten
Modifications reserved
Modifications reservees
Salvo modificaciones

F016 305 542

Stand ~~01-11-22~~
Issue 01-11-27 **Fig./Abb. 6**

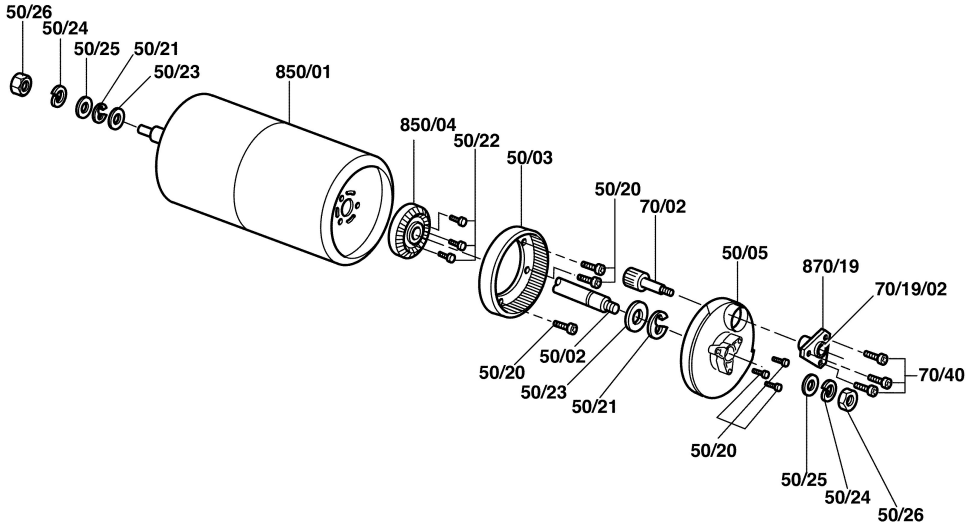


Änderungen vorbehalten
Modifications reserved
Modifications reservees
Salvo modificaciones